Merk	hansgrohe
Artikelnaam	**Raindance Alive S** Design doucheset 300 1jet met ShowerSelect Comfort E en het inbouwdeel iBox universal 2
Art.nr.	24630670
Oppervlakte	mat zwart
Netto prijs	2.303,21 EUR

Product foto

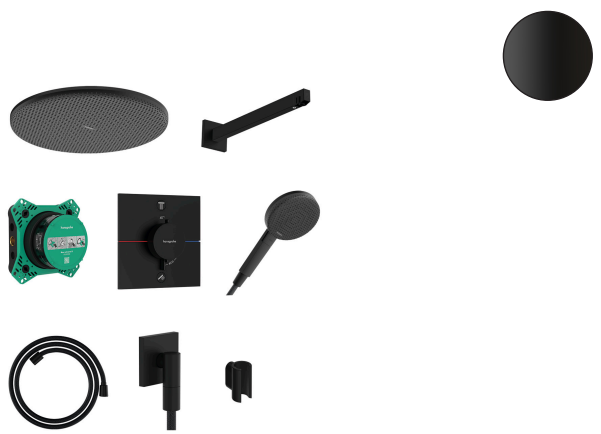

Maat tekeningen

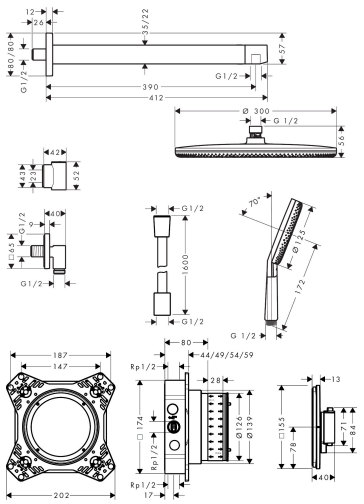

Kenmerken

- bestaat uit: hoofddouche, douchearm, handdouche, douchehouder, wandaansluiting, textiel doucheslang, douchethermostaat, inbouwdeel
- straalplaatoppervlak: 300 mm
- lengte douchearm: 390 mm
- straalsoort hoofddouche: RainAir volle zachte regenstraal, of PowderRain
- Schakelaar straalsoort: RainAir (vooraf ingesteld), wijziging naar PowderRain kan bij de montage worden geselecteerd of later eenvoudig worden gewijzigd
- doorstroomhoeveelheid PowderRain-straal bij 3 bar: 11 l/min
- materiaal straalplaat hoofddouche: geanodiseerd aluminium
- straalsoort handdouche: RainAir volle zachte regenstraal, PowderRain, massagestraal
- doorstroomregelaar: 12 l/min (met mogelijke toleranties ± 10%)
- maximale doorstroomhoeveelheid van handdouche bij 3 bar: 7,1 l/min
- minimale bedrijfsdruk: 1,9 bar
- maximale bedrijfsdruk: 10 bar
- QuickClean: Kalkaanslag kun je eenvoudig met je vinger verwijderen
- gelijktijdig gebruik van verschillende functies
- comfortabel in-/uitschakelen van douches met grote Select-knop

Technologie

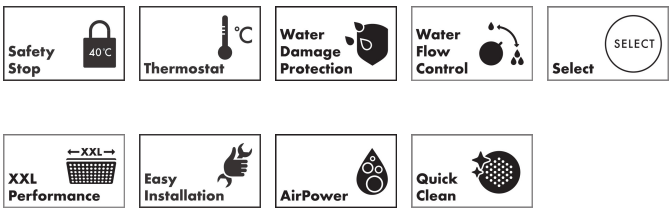

Straalsoorten

Merk	hansgrohe
Artikelnaam	**Raindance Alive S** Design doucheset 300 1jet met ShowerSelect Comfort E en het inbouwdeel iBox universal 2
Art.nr.	24630670
Oppervlakte	mat zwart
Netto prijs	2.303,21 EUR
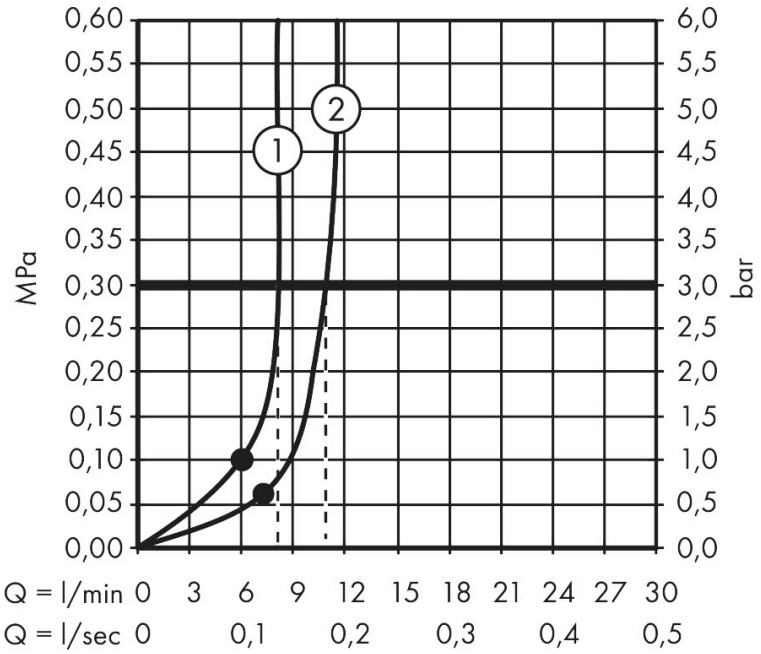
Stroomschema