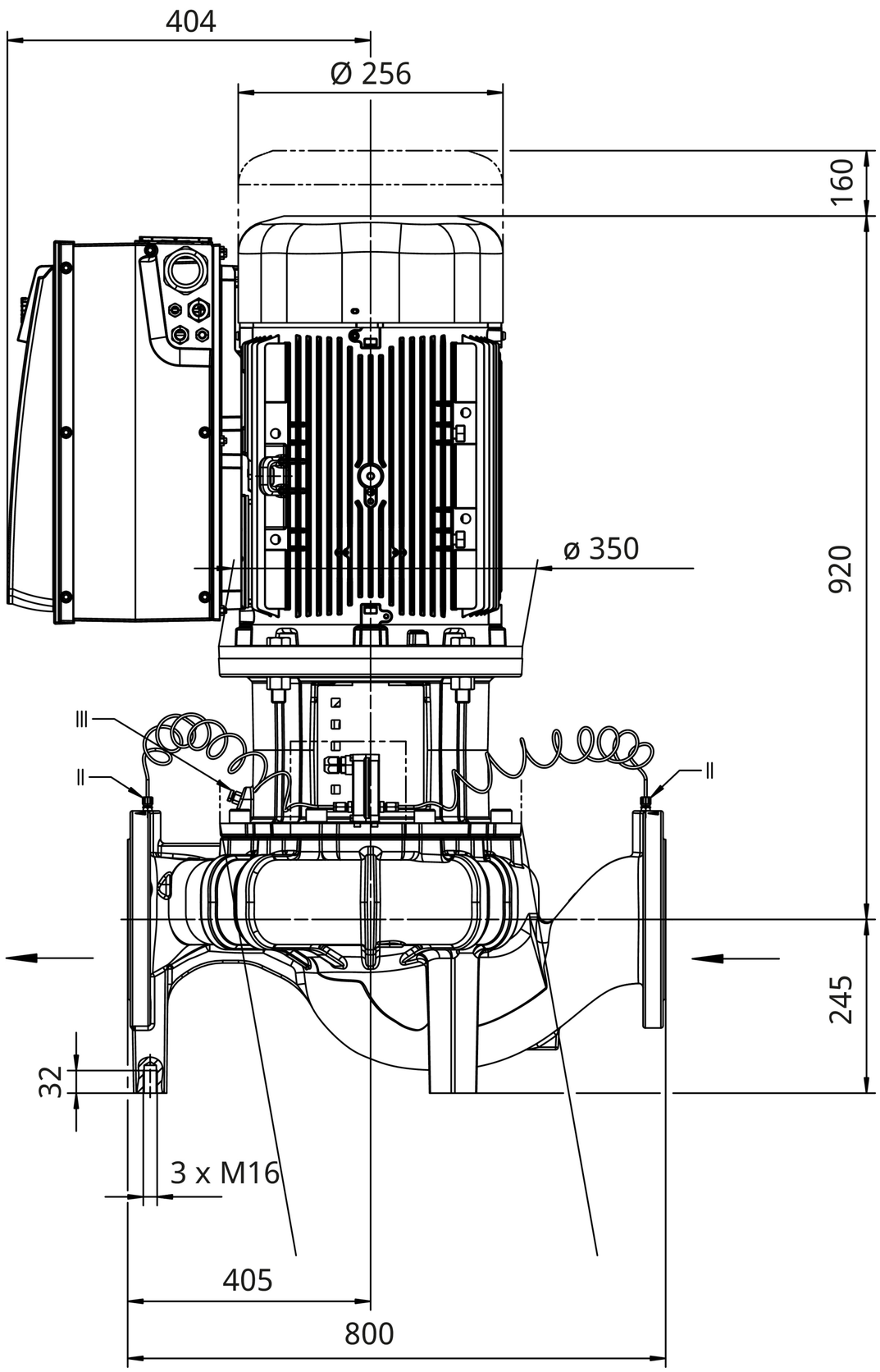
404
Ø 256
160
920
ø 350
245
32
3 x M16
405
800

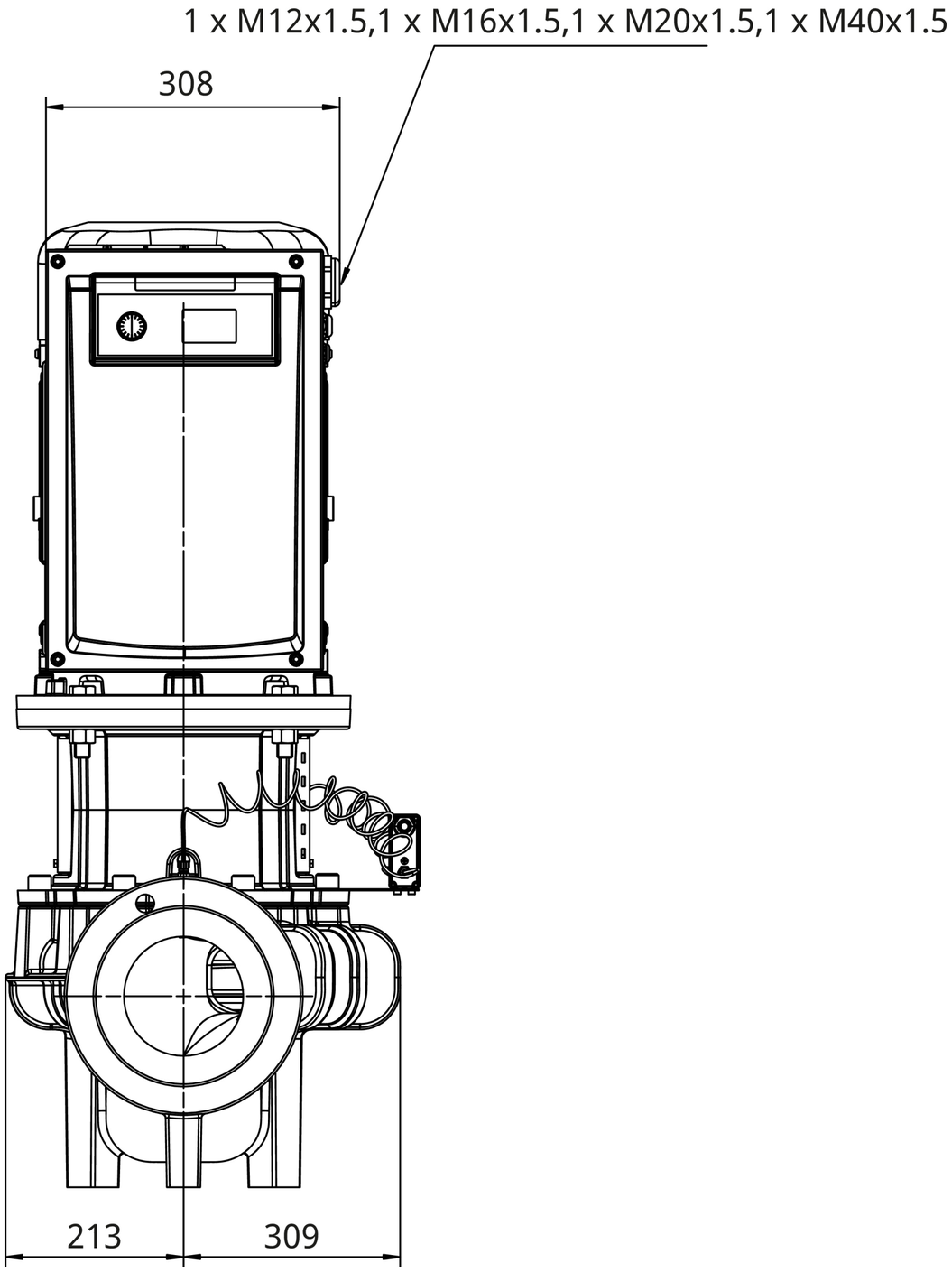
1 x M12x1.5,1 x M16x1.5,1 x M20x1.5,1 x M40x1.5
308
213
309

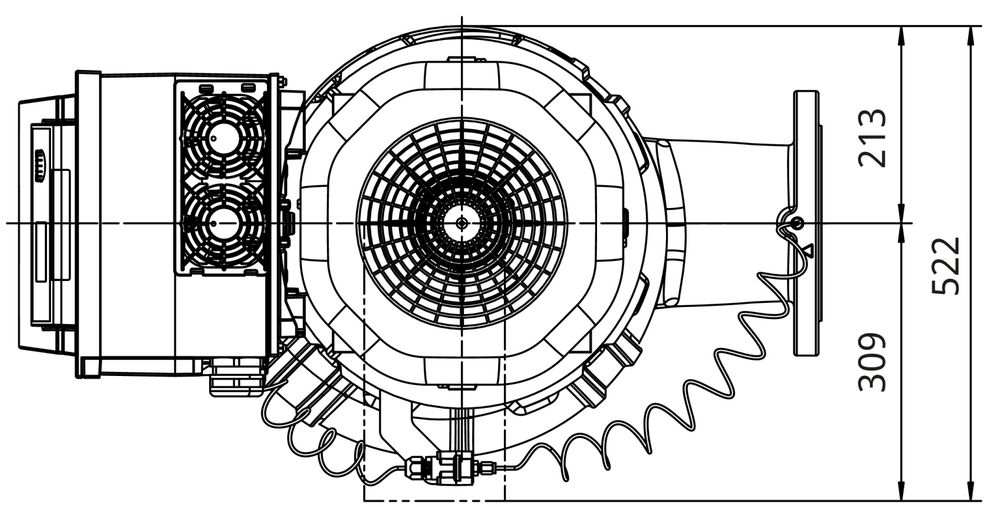
213
309
522

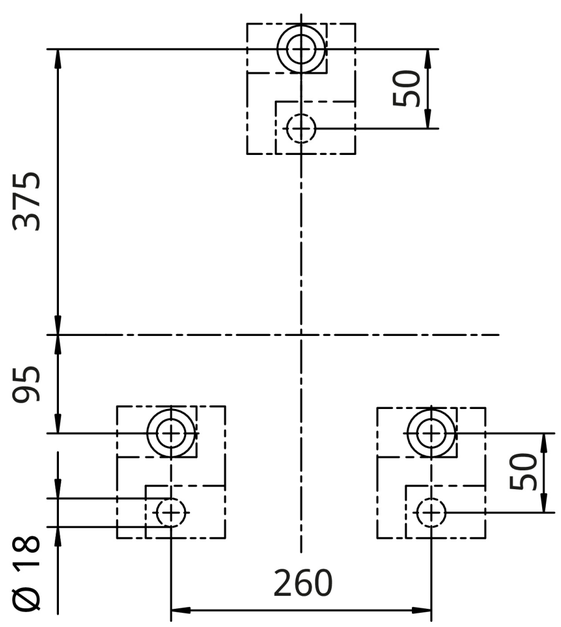
50
375
95
50
Ø 18
260

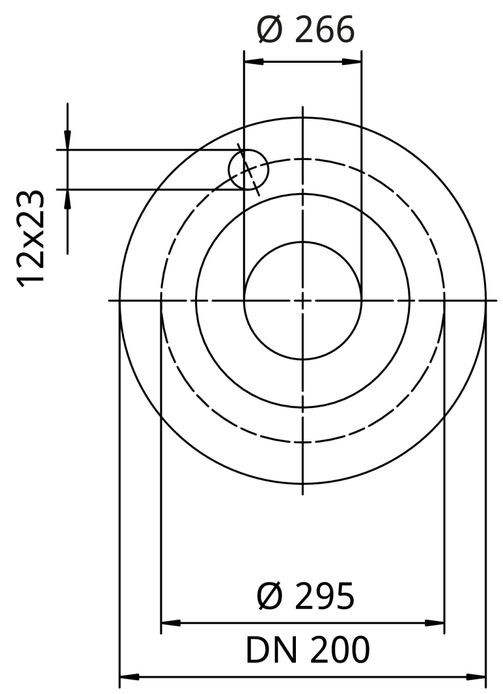
Ø 266
12x23
Ø 295
DN 200