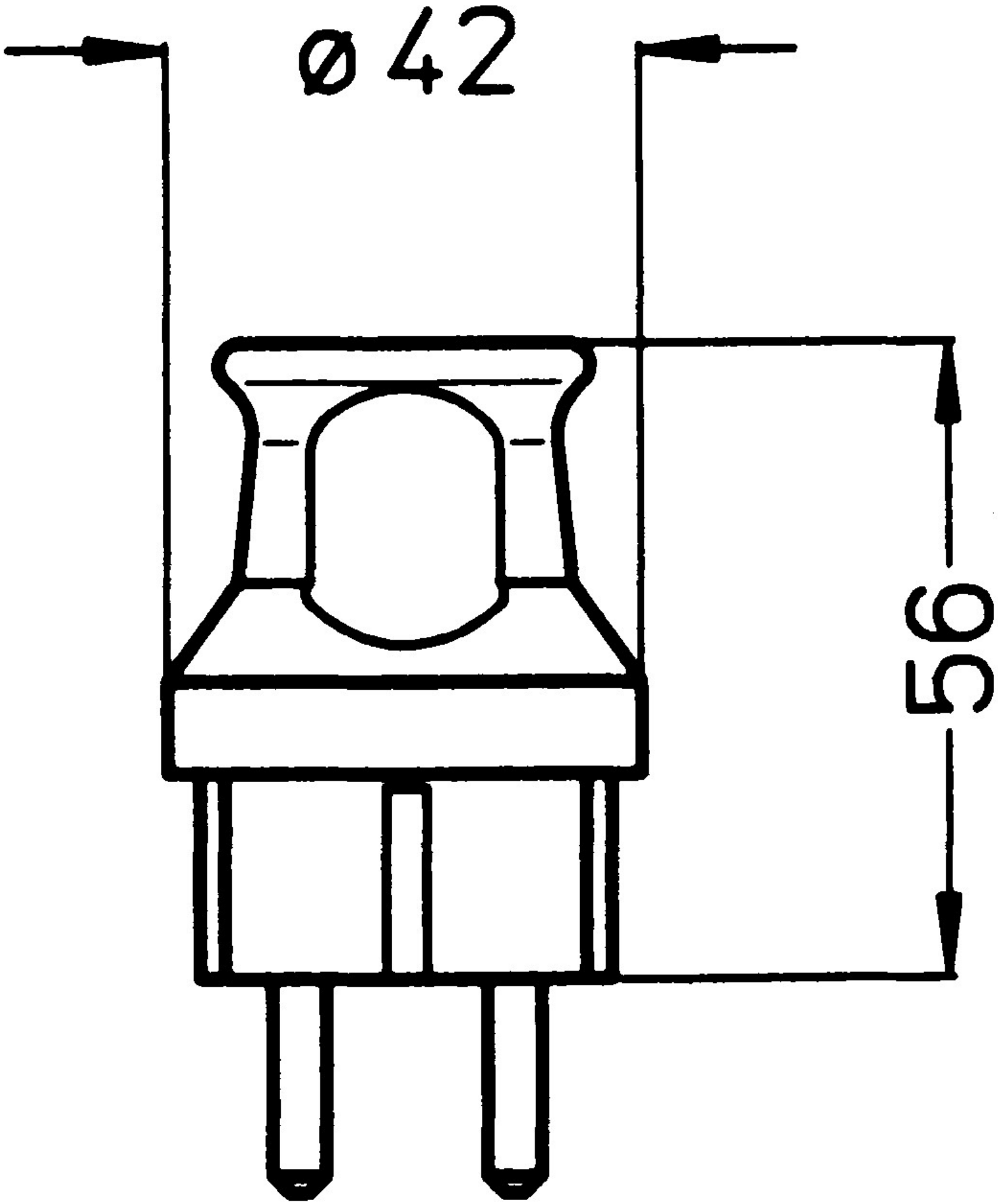
Ø42
56