Merk	hansgrohe
Artikelnaam	**Rebris S** ééngreeps douchemengkraan opbouw
Art.nr.	72640000
Oppervlakte	chroom
Netto prijs	107,29 EUR

Product foto

Maat tekeningen

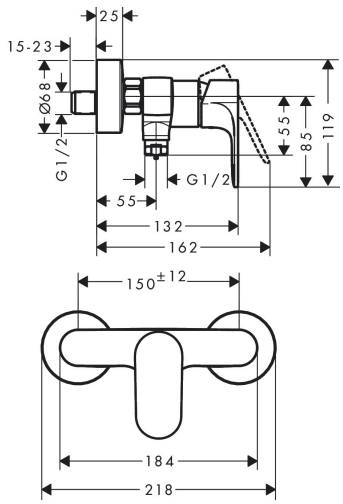

Kenmerken

- 1 functie
- installatie met hartafstand 150 ± 12 mm
- maximale doorstroomhoeveelheid bij 3 bar: 14,9 l/min
- keramisch kardoes
- temperatuurbegrenzing instelbaar
- terugslagklep
- slangaansluiting: DN15
- minimale bedrijfsdruk: 1 bar
- maximale bedrijfsdruk: 10 bar

Certificaat

Merk	hansgrohe
Artikelnaam	**Rebris S** ééngreeps douchemengkraan opbouw
Art.nr.	72640000
Oppervlakte	chroom
Netto prijs	107,29 EUR

Stroomschema

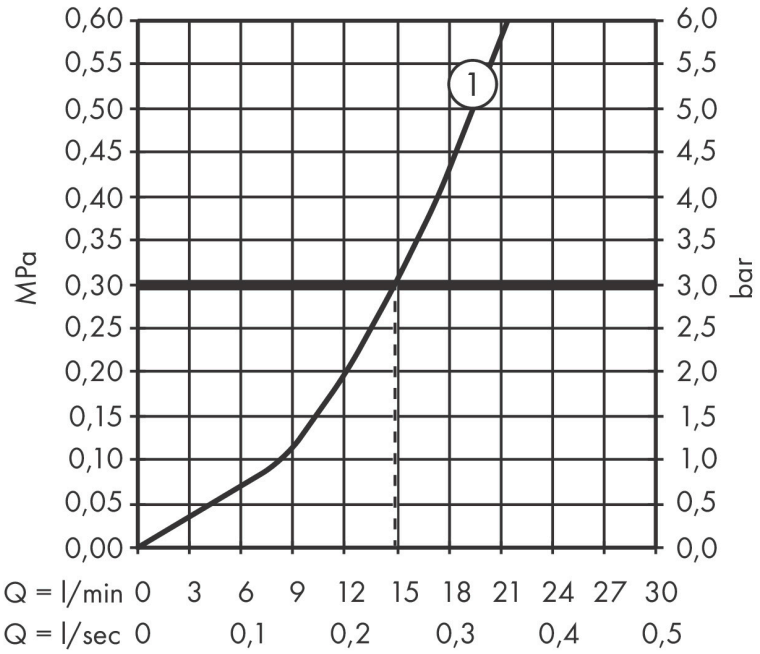

Merk	hansgrohe
Artikelnaam	**Rebris S** ééngreeps douchemengkraan opbouw
Art.nr.	72640000
Oppervlakte	chroom
Netto prijs	107,29 EUR

Explosietekening voor bouwjaar: >06/22

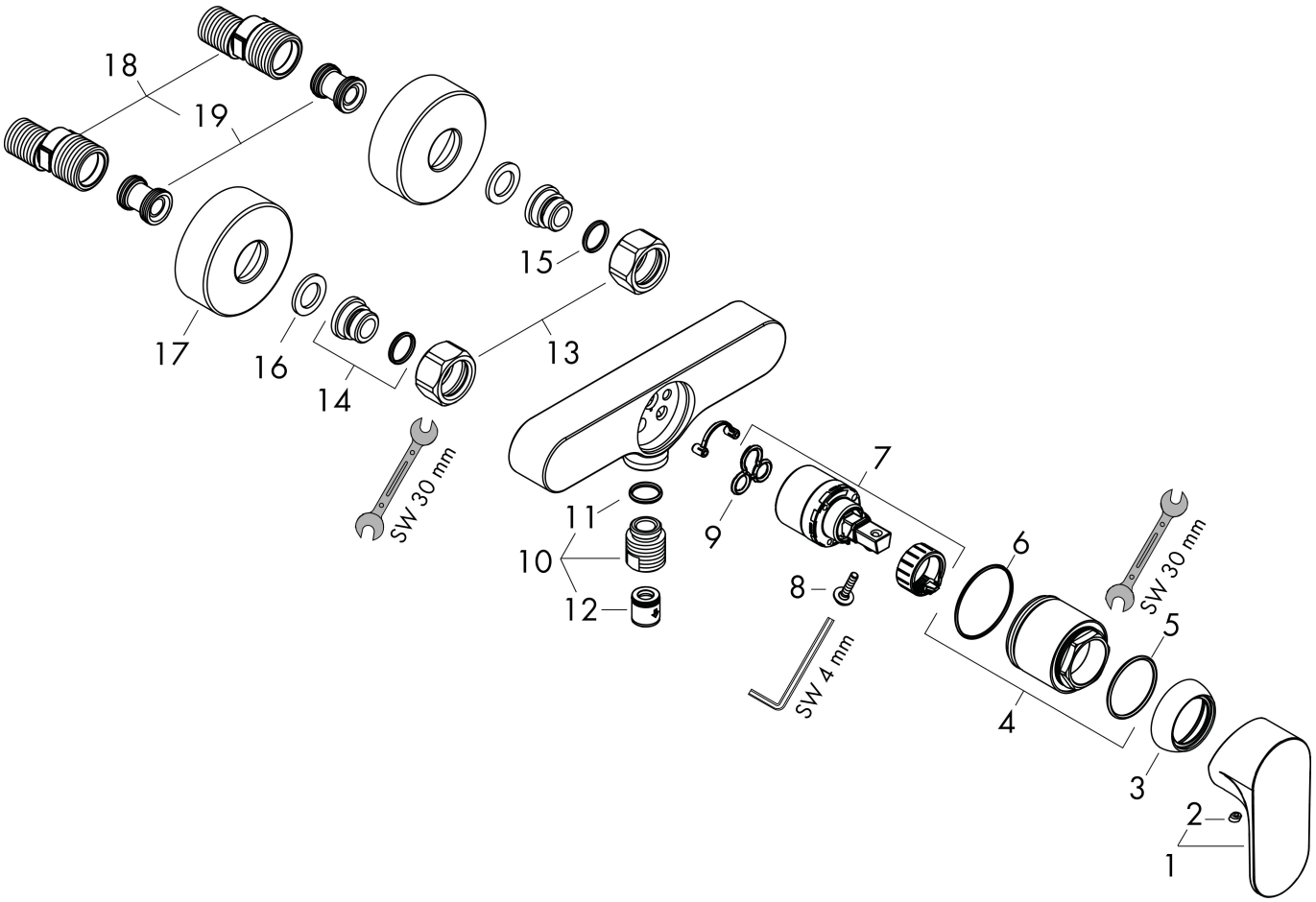

Merk	hansgrohe
Artikelnaam	**Rebris S** ééngreeps douchemengkraan opbouw
Art.nr.	72640000
Oppervlakte	chroom
Netto prijs	107,29 EUR

Onderdelen voor bouwjaar: >06/22

Pos	Beschrijving	Art.nr.	Prijs
1	greep	94654000	42,22
2	greepstop	96338000	3,12
3	afdekkap	97406000	17,26
4	moer	97977000	34,01
5	O-Ring 32x2	98193000	3,12
6	O-ring 33x1,5	98164000	3,12
7	kardoes compl.	92730000	54,08
8	borgschroef	95140000	4,99
9	dichting	95008000	8,01
10	muuraansluitbocht	96044000	13,21
11	O-ring 14x2	98129000	3,12
12	terugslagklepset DW 15	94074000	13,21
13	moeren set	96157000	26,73
14	aansluiting	97220000	13,21
15	O-ring 15x2	98163000	3,12
16	zeefdichting	96922000	8,01
17	rozet Ø 68 mm	96467000	17,26
18	S-koppelingenset (±12 mm)	94140000	42,22
19	slagdemper	96429000	4,99