PERFORMANCE iN LIGHTING | powered by GEWISS

# SPIDER+ 10 S/EW

## Bestelnr. 3108608

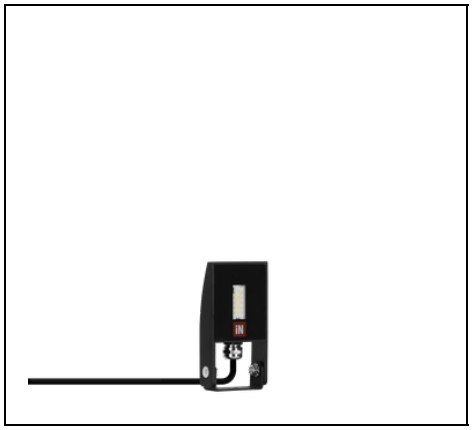

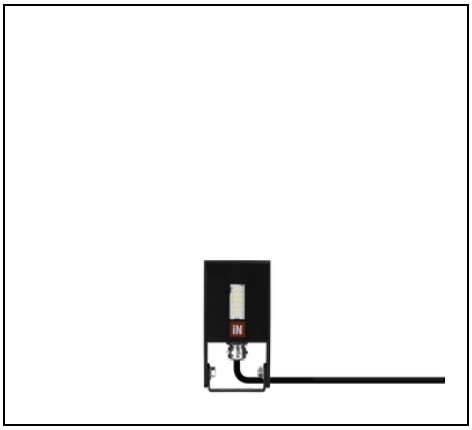

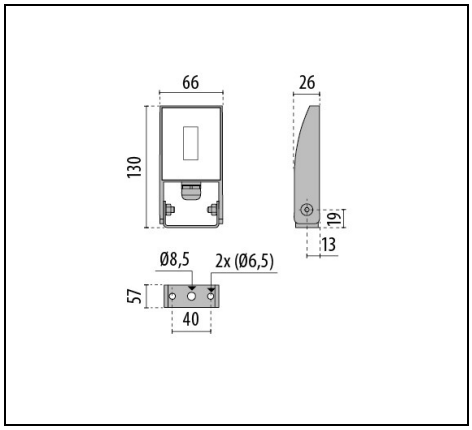


IP 66 | CLASS I | ULR<1 | CIEn°3>95

## Omschrijving

Schijnwerper voor binnen en buiten bestaande uit:
- Behuizing van gelakt spuitgietaluminium, kleine afmetingen
- Afscherming van vlak, gehard, extrahelder glas, aan de binnenkant bedrukt
- Scheurbestendige kabelklem M16x1.5 voor kabels Ø 5 - Ø 10 mm
- LED module voor netspanning 220-240V 50/60Hz beschermd tegen overbelasting tot 500 V
- Schroeven van roestvrij staal
- Gelakte aluminium beugel
- Compleet met 1 meter kabel H05RN-F 3G1 $mm^2$
- Design by GIORGIO LODI

Om een constante actualisering van haar producten te bevorderen, behoudt PERFORMANCE iN LIGHTING zich het recht voor om zonder voorafgaande kennisgeving, wijzigingen aan te brengen. Daarom is het altijd aan te raden om de laatste versie te lezen die op de website www.performanceinlighting.com is gepubliceerd. Geleverde lumenoutput en stroomverbruik, inclusief verliezen, zijn onderhevig aan een tolerantie van +/-7%. Tenzij anders vermeld, gelden de waarden bij een omgevingstemperatuur van 25°C. De garantievoorwaarden zijn beschikbaar op https://www.performanceinlighting.com/qr/company/led-warranty

For information:
**PERFORMANCE iN LIGHTING S.p.A. Headquarters - Italy**
Viale del Lavoro 9/11
37030 Colognola ai Colli Verona - Italy
Tel. +39 045 61 59 211

**info.it@pil.lighting**
www.performanceinlighting.com

PERFORMANCE iN LIGHTING | powered by GEWISS

## Product gegevens

| | | | |
|---|---|---|---|
| **ETIM Groep:** | EG000027 | **ETIM Klasse:** | EC001744 |

## Algemene informatie

| | | | |
|---|---|---|---|
| **Lamphouder:** | LED | **Lichtbron:** | LED |
| **Nominale lichtstroom [lm]:** | 1350 | **Reële lichtstroom [lm]:** | 977 |
| **Armatuur wattage [W]:** | 9.5 W | **Specifieke lichtstroom [lm/W]:** | 103 |
| **CRI:** | 80 | **Kleurtemperatuur [K]:** | 3000 |
| **Kleur / Afwerking:** | BK-81 / Zwart / Structuur mat | **IP waarde:** | IP66 |
| **Impact resistance / impact energy:** | IK06 1J xx3 | **Beschermingsklasse:** | I |
| **Optiek:** | S/EW - Symmetrische extra verspreidende | **Nettogewicht [kg]:** | 0.32 |
| **Totale lengte [mm]:** | 66 | **Totale breedte [mm]:** | 130 |
| **Totale hoogte [mm]:** | 26 | | |

## Mechanische eigenschappen

| | | | |
|---|---|---|---|
| **Vorm:** | Rechthoekig | **Materiaal behuizing:** | Aluminium |
| **Materiaal afscherming:** | Glas | **Bovenaanzicht oppervlakte [m²]:** | 0.01 |

## Elektrische eigenschappen

| | | | |
|---|---|---|---|
| **Spanningstype:** | AC | **Ingangsspanning [V AC]:** | 220/240 |
| **Ingangsfrequentie [Hz]:** | 50/60 | **Arbeidsfactor / COS Φ:** | 0.9 |
| **Aanloopstroom [A/µs]:** | 3 / 135 | **C10 1.5 mm²:** | 66 |
| **C16 2.5 mm²:** | 86 | **B10 1.5 mm²:** | 41 |
| **B16 2.5 mm²:** | 66 | | |

## Installatie

| | | | |
|---|---|---|---|
| **Plaats van toepassing:** | Outdoor | **Montage type:** | Professionele schijnwerpers |
| **Min. Omgevingstemperatuur [°C]:** | -20 | **Max. Omgevingstemperatuur [°C]:** | 25 |
| **Min. afstand van verlichte object [m]:** | 0.10 | | |

## Verlichtings functies

| | | | |
|---|---|---|---|
| **MacAdam:** | 3 | **Lumenbehoud:** | L80B10@66800h |
| **Distributie licht emissie:** | Direct | **Lumen intensiteit klasse:** | G*6 |
| **Geen lichtvervuiling (ULR = 0%):** | | **IPEA* (straat verlichting):** | A3+ |
| **IPEA* (terreinen, rotondes):** | A3+ | **IPEA* (fiets-, voetpad):** | A++ |
| **IPEA* (groen):** | A++ | **IPEA* (historische stadscentra):** | A6+ |

Om een constante actualisering van haar producten te bevorderen, behoudt PERFORMANCE iN LIGHTING zich het recht voor om zonder voorafgaande kennisgeving, wijzigingen aan te brengen. Daarom is het altijd aan te raden om de laatste versie te lezen die op de website www.performanceinlighting.com is gepubliceerd. Geleverde lumenoutput en stroomverbruik, inclusief verliezen, zijn onderhevig aan een tolerantie van +/-7%. Tenzij anders vermeld, gelden de waarden bij een omgevingstemperatuur van 25°C. De garantievoorwaarden zijn beschikbaar op https://www.performanceinlighting.com/qr/company/led-warranty

For information:
**PERFORMANCE iN LIGHTING S.p.A. Headquarters - Italy**
Viale del Lavoro 9/11
37030 Colognola ai Colli Verona - Italy
Tel. +39 045 61 59 211

**info.it@pil.lighting**
www.performanceinlighting.com

## Fotometrische gegevens

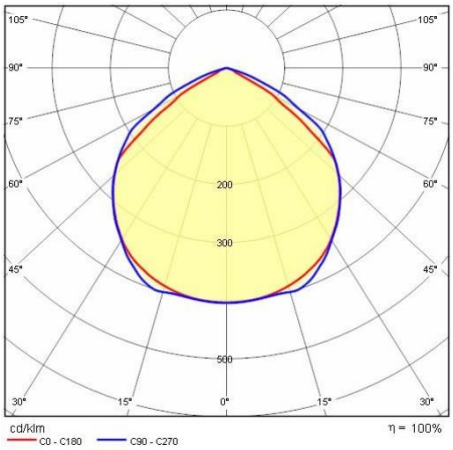


## Optionele accessoires

### SPIDER+ 10 - SPIDER+ 10 KIT

**310496**

Connector Y 3 WEG Ø 7-10.5 mm IP 68

**310495**

Connector Y 3 WEG Ø 14-17 mm IP 68

Om een constante actualisering van haar producten te bevorderen, behoudt PERFORMANCE iN LIGHTING zich het recht voor om zonder voorafgaande kennisgeving, wijzigingen aan te brengen. Daarom is het altijd aan te raden om de laatste versie te lezen die op de website www.performanceinlighting.com is gepubliceerd. Geleverde lumenoutput en stroomverbruik, inclusief verliezen, zijn onderhevig aan een tolerantie van +/-7%. Tenzij anders vermeld, gelden de waarden bij een omgevingstemperatuur van 25°C. De garantievoorwaarden zijn beschikbaar op https://www.performanceinlighting.com/qr/company/led-warranty

For information:
**PERFORMANCE iN LIGHTING S.p.A. Headquarters - Italy**
Viale del Lavoro 9/11
37030 Colognola ai Colli Verona - Italy
Tel. +39 045 61 59 211

**info.it@pil.lighting**
www.performanceinlighting.com