SPIDER+ 10 KIT S/EW

Bestelnr. 3108612

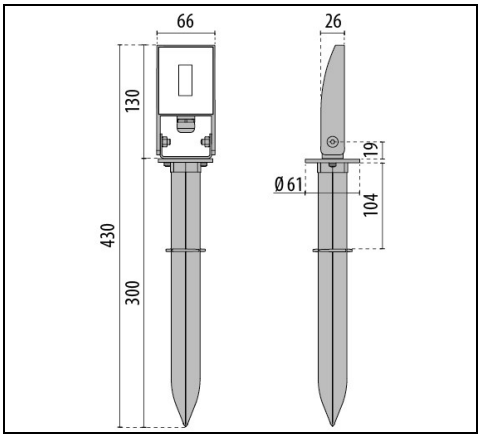

IP 66 | CLASS I | ULR<1 | CIEn°3>95

Omschrijving

Schijnwerper voor binnen en buiten bestaande uit:

- Behuizing van gelakt spuitgietaluminium, kleine afmetingen
- Afscherming van vlak, gehard, extrahelder glas, aan de binnenkant bedrukt
- Scheurbestendige kabelklem M16x1.5 voor kabels Ø 5 - Ø 10 mm
- LED module voor netspanning 220-240V 50/60Hz beschermd tegen overbelasting tot 500 V
- Schroeven van roestvrij staal
- Gelakte aluminium beugel
- De SPIDER+ 10 KIT versies zijn voorzien van een technopolymeren grondpen en 3 meter H05RN-F 3G1 mm^2 kabel
- Design by GIORGIO LODI

Om een constante actualisering van haar producten te bevorderen, behoudt PERFORMANCE iN LIGHTING zich het recht voor om zonder voorafgaande kennisgeving, wijzigingen aan te brengen. Daarom is het altijd aan te raden om de laatste versie te lezen die op de website www.performanceinlighting.com is gepubliceerd. Geleverde lumenoutput en stroomverbruik, inclusief verliezen, zijn onderhevig aan een tolerantie van +/-7%. Tenzij anders vermeld, gelden de waarden bij een omgevingstemperatuur van 25°C. De garantievoorwaarden zijn beschikbaar op https://www.performanceinlighting.com/qr/company/led-warranty

For information:
PERFORMANCE iN LIGHTING S.p.A. Headquarters - Italy
Viale del Lavoro 9/11
37030 Colognola ai Colli Verona - Italy
Tel. +39 045 61 59 211

info.it@pil.lighting
www.performanceinlighting.com

PERFORMANCE iN LIGHTING | powered by GEWISS

Product gegevens

ETIM Groep:	EG000027	**ETIM Klasse:**	EC001744

Algemene informatie

Lamphouder:	LED	**Lichtbron:**	LED
Nominale lichtstroom [lm]:	1350	**Reële lichtstroom [lm]:**	977
Armatuur wattage [W]:	9.5 W	**Specifieke lichtstroom [lm/W]:**	103
CRI:	80	**Kleurtemperatuur [K]:**	3000
Kleur / Afwerking:	BK-81 / Zwart / Structuur mat	**IP waarde:**	IP66
Impact resistance / impact energy:	IK06 1J xx3	**Beschermingsklasse:**	I
Optiek:	S/EW - Symmetrische extra verspreidende	**Nettogewicht [kg]:**	0.6
Totale lengte [mm]:	66	**Totale breedte [mm]:**	130
Totale hoogte [mm]:	26		

Mechanische eigenschappen

Vorm:	Rechthoekig	**Materiaal behuizing:**	Aluminium
Materiaal afscherming:	Glas	**Bovenaanzicht oppervlakte [m²]:**	0.01

Elektrische eigenschappen

Spanningstype:	AC	**Ingangsspanning [V AC]:**	220/240
Ingangsfrequentie [Hz]:	50/60	**Arbeidsfactor / COS Φ:**	0.9
Aanloopstroom [A/µs]:	3 / 135	**C10 1.5 mm²:**	66
C16 2.5 mm²:	86	**B10 1.5 mm²:**	41
B16 2.5 mm²:	66		

Installatie

Plaats van toepassing:	Outdoor	**Montage type:**	Professionele schijnwerpers
Min. Omgevingstemperatuur [°C]:	-20	**Max. Omgevingstemperatuur [°C]:**	25
Min. afstand van verlichte object [m]:	0.10		

Verlichtings functies

MacAdam:	3	**Lumenbehoud:**	L80B10@66800h
Distributie licht emissie:	Direct	**Lumen intensiteit klasse:**	G*6
Geen lichtvervuiling (ULR = 0%):		**IPEA* (straat verlichting):**	A3+
IPEA* (terreinen, rotondes):	A3+	**IPEA* (fiets-, voetpad):**	A++
IPEA* (groen):	A++	**IPEA* (historische stadscentra):**	A6+

Om een constante actualisering van haar producten te bevorderen, behoudt PERFORMANCE iN LIGHTING zich het recht voor om zonder voorafgaande kennisgeving, wijzigingen aan te brengen. Daarom is het altijd aan te raden om de laatste versie te lezen die op de website www.performanceinlighting.com is gepubliceerd. Geleverde lumenoutput en stroomverbruik, inclusief verliezen, zijn onderhevig aan een tolerantie van +/-7%. Tenzij anders vermeld, gelden de waarden bij een omgevingstemperatuur van 25°C. De garantievoorwaarden zijn beschikbaar op https://www.performanceinlighting.com/qr/company/led-warranty

For information:
PERFORMANCE iN LIGHTING S.p.A. Headquarters - Italy
Viale del Lavoro 9/11
37030 Colognola ai Colli Verona - Italy
Tel. +39 045 61 59 211

info.it@pil.lighting
www.performanceinlighting.com

Fotometrische gegevens

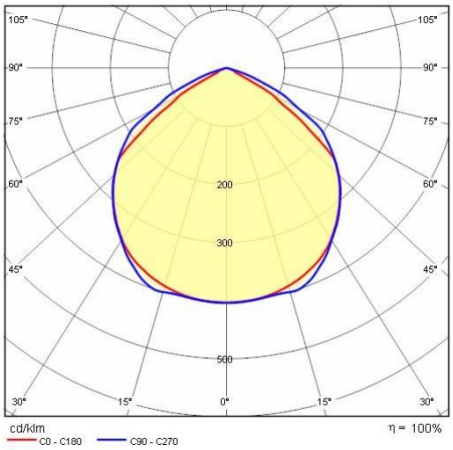

Optionele accessoires

SPIDER+ 10 - SPIDER+ 10 KIT

310496

Connector Y 3 WEG Ø 7-10.5 mm IP 68

310495

Connector Y 3 WEG Ø 14-17 mm IP 68

Om een constante actualisering van haar producten te bevorderen, behoudt PERFORMANCE iN LIGHTING zich het recht voor om zonder voorafgaande kennisgeving, wijzigingen aan te brengen. Daarom is het altijd aan te raden om de laatste versie te lezen die op de website www.performanceinlighting.com is gepubliceerd. Geleverde lumenoutput en stroomverbruik, inclusief verliezen, zijn onderhevig aan een tolerantie van +/-7%. Tenzij anders vermeld, gelden de waarden bij een omgevingstemperatuur van 25°C. De garantievoorwaarden zijn beschikbaar op https://www.performanceinlighting.com/qr/company/led-warranty

For information:
PERFORMANCE iN LIGHTING S.p.A. Headquarters - Italy
Viale del Lavoro 9/11
37030 Colognola ai Colli Verona - Italy
Tel. +39 045 61 59 211

info.it@pil.lighting
www.performanceinlighting.com