Technisch specificatieblad

Artikelnr. 1186849

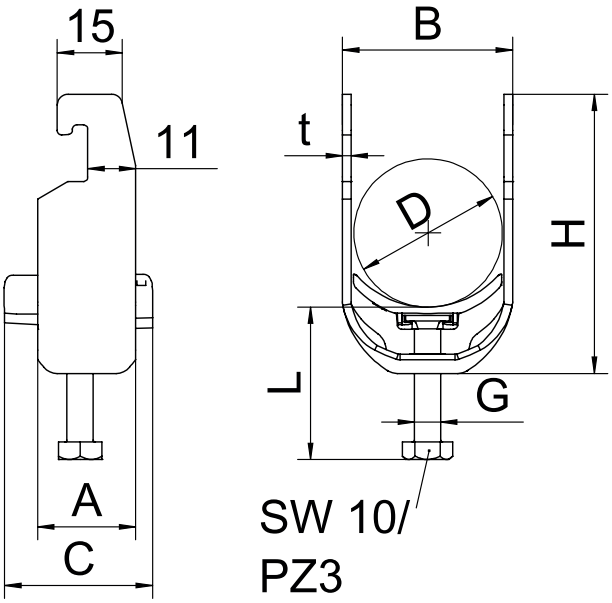

VA	Roestvast staal 1.4301
2B	blank, nabehandeld

Stamgegevens

Bestelnr.	1186849
Type	BS-U1-K-52 A2
Dimensie	46-52mm
Materiaal	Materiaal: roestvrij staal 1.4301
Materiaal-afk.	A2
Opper- vlak	blank, nabehandeld
Oppervlak afk.	2B
Kleinste verkoop-eenheid (VG)	25 Stuk
Gewicht	11,20 kg/100 st.

Technische gegevens

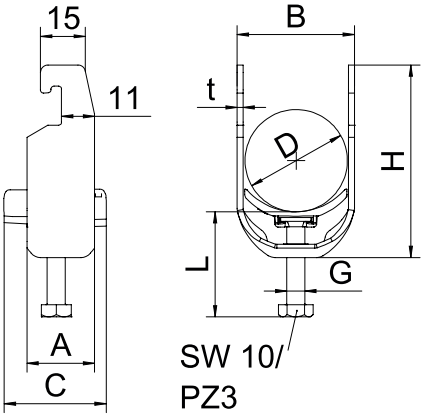

Halogeenvrij	☑
Met kunststof tegenwand	☑
Met metalen tegenwand	☐