PHILIPS

BY121X G6 LED250/840 SIA NB H4

911401555345



CoreLine Highbay gen6, UltraEfficient, 137 W, 25000 lm, 4000 K, Draadloos, Interact Ready, Smalle bundel, H4, IP65, IK05

Gietaluminium, Grijs, Basaltgrijs (RAL7012), Enkellaags poedercoating, Beugel, Opbouw, Hangend, Op sensor voorbereide driver InterAct System-ready, Sensor SNH (R) 210, 25000 lm, 137 W, 182 lm/W, 4000 K, (0.3818,0.3797) SDCM < 5, Smalle bundel, IP 65 | Bescherming tegen binnendringen van stof, straalwaterdicht, IK05 | 0,7 J, Veiligheidsklasse I, Schroefconnector

Algemene informatie

Aantal VSA's	1 unit
Driver/VSA inbegrepen	Ja
Sustainability rating	Unclassified
Servicetag	Ja
Waardeschaal	Beter
Garantieperiode	5 jaar

Gegevens lichttechniek

Lichtstroom	25.000 lm
Verzadigd rood (R9)	<50
Gecorreleerde kleurtemperatuur (nom.)	4000 K
Lichtrendement (gespec.) (nom.)	182 lm/W
Kleurweergave-index (CRI)	>80
Bundelhoek lichtbron	120 graden
Kleur lichtbron	840 neutraalwit
Optiektype	Smalle bundel

Wijziging van gegevens voorbehouden

Bundelspreiding armatuur	55°
Unified Glare Rating (UGR)	22

Bedrijfs- en elektrische gegevens

Ingangsspanning	220 tot 240 V
Ingangsfrequentie	50 to 60 Hz
Average CLO power consumption	- W
Aanloopstroom	22,4 A
Aanlooptijd inschakelpiek	0,135 ms
Energieverbruik	137 W
Arbeidsfactor	0.95
Aansluiting	Schroefconnector
Kabel	Kabel 0,3 m met connector 3-polig
Aantal producten op MCB van 16 A type B	15
Geschikt voor willekeurige schakeling	Ja
IEC beschermingsklasse	Veiligheidsklasse I
Doorvoerbedrading	-
Totale harmonische vervorming	10 %

Dimbaarheid en regelsystemen

Dimbaar	Ja
Driver/voedingsunit/ transformator	Op sensor voorbereide driver InterAct System-ready
Lichtregeling	Draadloos
Constante lichtopbrengst	Nee
DALI-standaard	DALI-2™
Maximaal dimniveau	20%
Connectiviteit	Interact Ready
Ingebouwde regeling	Sensor SNH (R) 210
Fotocel	-

Eigenschappen behuizing en afmetingen

Materiaal behuizing	Gietaluminium
Reflectormateriaal	-
Materiaal optiek	Polycarbonaat
Materiaal optische lichtkap/lens	-
Fixation material	Aluminium
Kleur behuizing	Grijs
Afwerking optische lichtkap/lens	-
Reflectorafwerking	-
Totale hoogte	138 mm
Totale diameter	430 mm
Beschermingsklasse	IP 65 [Bescherming tegen binnendringen van stof, straalwaterdicht]
IK-classificatie	IK05 [0,7 J]
Explosiegevaarklasse	-
Montage	Beugel
Nettogewicht (per stuk)	4,490 kg

Werking op noodstroom

Opgenomen vermogen tijdens centrale DC-noodverlichting	20,55 W
Centrale noodpost	Nee

Keurmerken en classificaties

Gloeidraadtest	Temperatuur 650 °C, duur 30 s
Brandbaarheidsmarkering	-
CE-markering	Ja
ENEC-markering	ENEC-markering
Fotobiologisch risico	Photobiological risk group 0 @ 200mm to EN62471
Specificatie van fotobiologisch risico	4,9 m
Conform EU RoHS-richtlijn	Ja
Prestaties bij omgevingstemperatuur Tq	35 °C
Flikkerwaarde (PstLM)	0,5
Stroboscoopeffectwaarde (SVM)	0,4
Bereik omgevingstemperatuur	-30 tot +50 °C

Initiële prestaties (conform IEC)

Tolerantie lichtstroom	+/-10%
Aanvankelijke kleurkwaliteit	(0.3818,0.3797) SDCM < 5
Tolerantie energieverbruik	+/-10%
Standaardafwijking kleurcombinatie (McAdam-ellips)	SDCM≤5

Prestaties gedurende tijd (conform IEC)

Uitvalpercentage voorschakelapparatuur bij mediaan bruikbare levensduur van 35.000 uur	3,5 %
Uitvalpercentage van regel-VSA bij mediaan bruikbare levensduur van 50.000 uur	5 %
Uitvalpercentage voorschakelapparatuur bij mediaan bruikbare levensduur van 75.000 uur	7,5 %
Uitvalpercentage voorschakelapparatuur bij mediaan bruikbare levensduur van 100.000 uur	10 %
Lumenbehoud (EN-IEC 62722-2-1) bij mediaan bruikbare levensduur van 50.000 uur	L85
Lumenbehoud (EN-IEC 62722-2-1) bij mediaan bruikbare levensduur van 100.000 uur	L70

Duurzaamheidsgegevens

Reparatieklasse	Reparatie Klasse D, product is niet ontworpen om gerepareerd te worden.
Ingebedde koolstof (A1-A3)	44 kg CO_2e
Verhouding van bewerkte materialen in product	45,5 %
Recyclebare inhoudsverhouding van het eindproduct	49,3 %
GWP totaal B6 (kg CO2eq) Opgegeven eenheid	Bereken met uw lokale energiemixwaarde: Vermogen (kW, aangegeven eenheid) * Levensduur (uren, aangegeven eenheid) * Energiemix (kg CO2eq / kWh)
GWP totaal B6 (kg CO2eq) Functionele eenheid	Bereken met uw lokale energiemixwaarde: Aangegeven vermogen (kW) * 1000 (lm) / lumenoutput (lm) Aangegeven eenheid * 35000 (uur) * energiemix (kg CO2 eq / kWh)
Verhouding niet-primair materiaal van de verpakking	Karton > 80% gerecycled
Verhouding recyclebare inhoud van verpakking	Recyclingpercentage karton > 80%
Verpakkingsmateriaal	Karton

Productgegevens

Productnaam voor bestelling	BY121X G6 LED250/840 SIA NB H4
Volledige productnaam	BY121X G6 LED250/840 SIA NB H4
Full EOC	872110330669200
Bestelcode	8721103306692
Materiaalnr. (12NC)	911401555345
Lokale code	8721103306692
Numerator - Aantal per pak	1
EAN/UPC - product/behuizing	8721103306692
Numerator - Dozen per buitendoos	1
EAN/UPC - Case	8721103306692

Maatschets

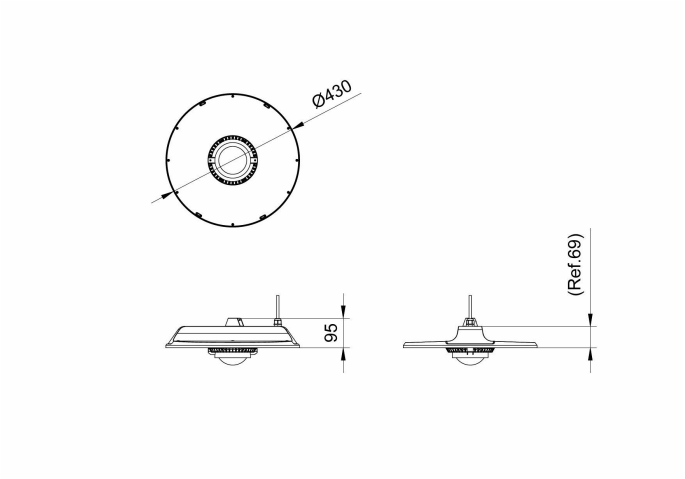

Polar normal diagrammen

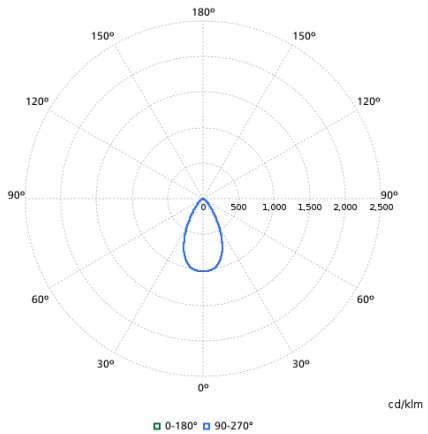

Geïntegreerde Sensor

Sensorafbeelding	Sensorcode	Sensornaam	Website
	929002860006	EASYAIR SNHR210 IA	-

Gerelateerde documenten

Documenten en certificaten	Documentnaam	Downloaden
Installation Instructions	MI-Coreline-Highbay-G6-SIA.pdf	Downloaden
Tender text	Tender_Text_911401555345_nl_NL.txt	Downloaden
Environmental Product Declaration	EPD-PHILIPS-Philips-CoreLine-Highbay-Gen6-BY121P-G6-Ref-911401555445.pdf	Downloaden

Lichttechnische files	Documentnaam	Downloaden
IES File	by121x-g6-led250-840-sia-nb-h4-911401555345.ies	Downloaden
LDT File	by121x-g6-led250-840-sia-nb-h4-911401555345.ldt	Downloaden
ROLF File	by121x-g6-led250-840-sia-nb-h4-911401555345.rolfz	Downloaden
ULD File	by121x-g6-led250-840-sia-nb-h4-911401555345.uld	Downloaden
Revit file	by121x-g6-led250-840-sia-nb-h4-911401555345.zip	Downloaden

© 2026 Signify Holding. Alle rechten voorbehouden. De informatie die in dit document wordt verstrekt kan zonder voorafgaande kennisgeving worden gewijzigd. Signify doet geen uitspraken over en geeft geen garanties voor de nauwkeurigheid of volledigheid van de informatie in dit document en kan op geen enkele wijze aansprakelijk worden gesteld voor handelingen die op deze informatie worden gebaseerd. De informatie in dit document is niet bedoeld als offerte en maakt geen deel uit van enige aanbieding of overeenkomst, tenzij anderszins overeengekomen met Signify. Philips en het Philips schildembleem zijn gedeponeerde handelsmerken van Koninklijke Philips N.V.