Merk	hansgrohe
Artikelnaam	**Raindance S** Showerpipe 240 1jet PowderRain EcoSmart+ met thermostaat
Art.nr.	28825700
Oppervlakte	Mat wit
Netto prijs	1.579,46 EUR

Product foto

Maat tekeningen

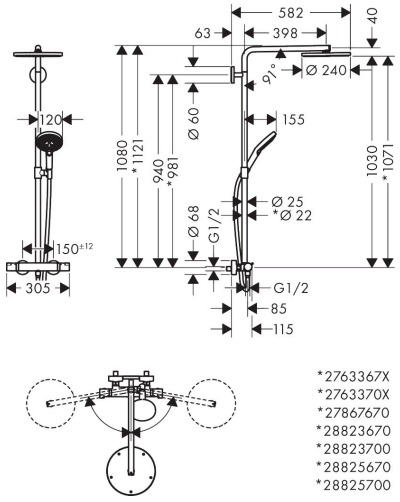

*2763367X
*2763370X
*27867670
*28823670
*28823700
*28825670
*28825700

Kenmerken

- bestaat uit: hoofddouche, handdouche, douchethermostaat, doucheslang, schuifstuk, douchestang
- hoofddouche Raindance S 240 PowderRain
- afmeting straalplaatoppervlak hoofddouche: 240 mm
- straalsoort hoofddouche: PowderRain
- functie van: 5,7 l/min
- straalsoort handdouche: PowderRain, Rain, Whirl intensieve massagestraal
- maximale doorstroomhoeveelheid van handdouche bij 3 bar: 5,3 l/min
- maximale doorstroomhoeveelheid voor Showerpipe bij 3 bar: 5,7 l/min
- minimale bedrijfsdruk: 1,5 bar
- maximale bedrijfsdruk: 10 bar
- FlexPower: straalnoppen passen zich automatisch aan de waterdruk aan door te openen en te sluiten
- QuickClean+: voorkom kalkaanslag dankzij de elasticiteit van de straalnoppen
- schuifstuk met hoogteverstelling
- lengte douchearm hoofddouche: 460 mm
- draaibare douchearm
- thermostaat Ecostat Comfort
- Veiligheidsblokkering bij 40°C
- SafetyFunctie: maximale warmwatertemperatuur vooraf instelbaar

Technologie

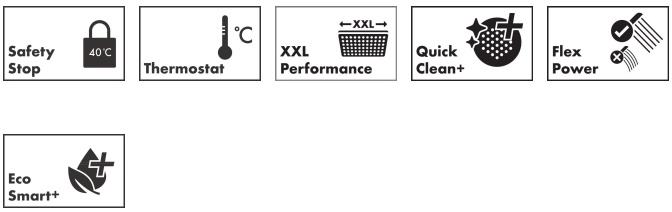

Straalsoorten

Merk	hansgrohe
Artikelnaam	**Raindance S** Showerpipe 240 1jet PowderRain EcoSmart+ met thermostaat
Art.nr.	28825700
Oppervlakte	Mat wit
Netto prijs	1.579,46 EUR

Stroomschema

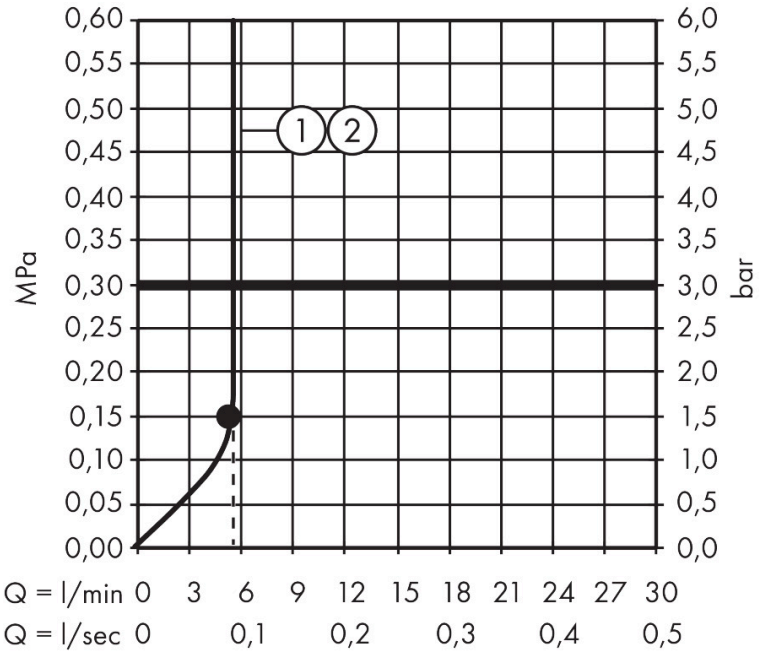

Merk	hansgrohe
Artikelnaam	**Raindance S** Showerpipe 240 1jet PowderRain EcoSmart+ met thermostaat
Art.nr.	28825700
Oppervlakte	Mat wit
Netto prijs	1.579,46 EUR

Explosietekening voor bouwjaar: >01/25

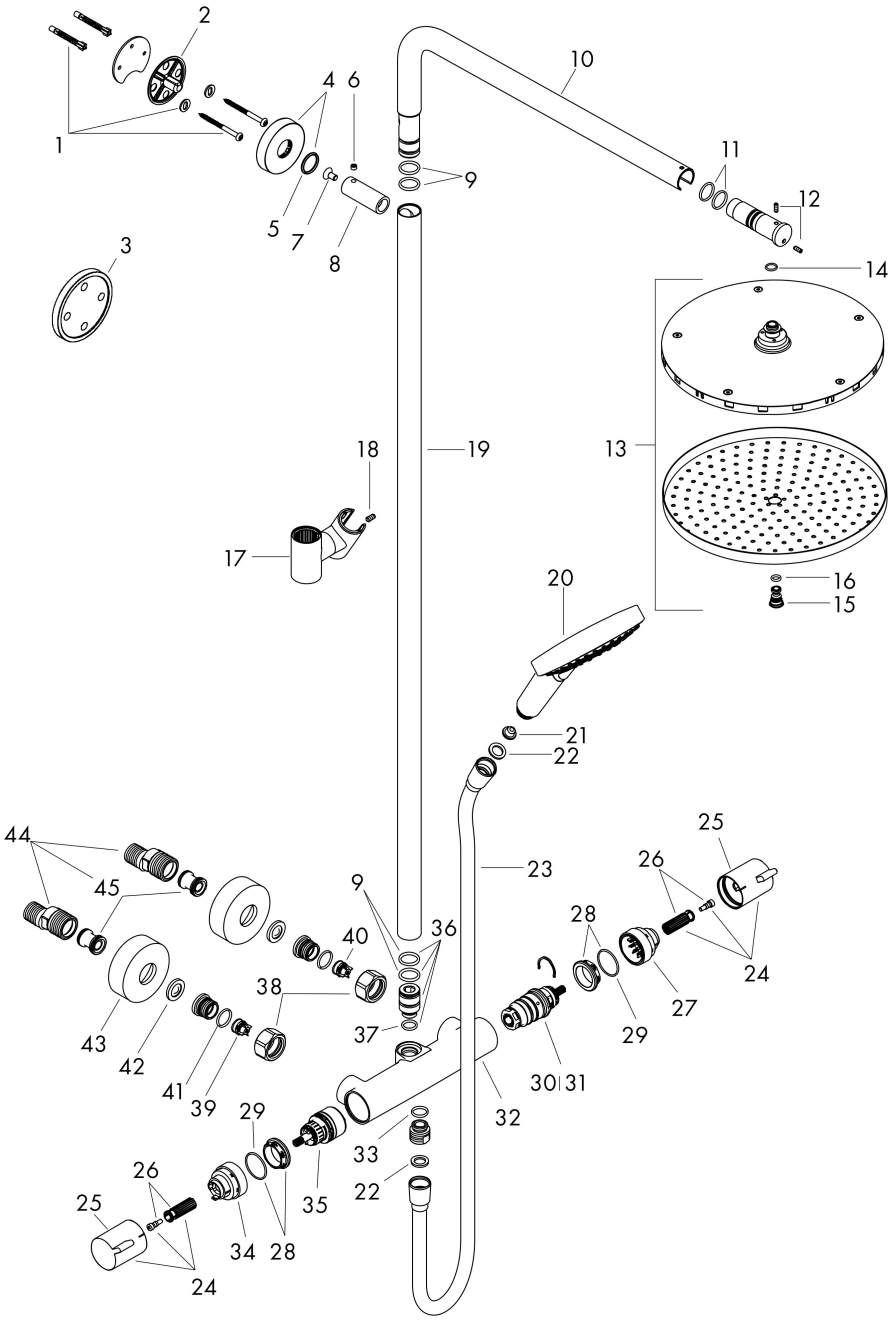

Merk	hansgrohe
Artikelnaam	**Raindance S** Showerpipe 240 1jet PowderRain EcoSmart+ met thermostaat
Art.nr.	28825700
Oppervlakte	Mat wit
Netto prijs	1.579,46 EUR

Onderdelen voor bouwjaar: >01/25

Pos	Beschrijving	Art.nr.	Prijs
1	bevestigingsmateriaal	96179000	10,40
2	muurflans	95687000	32,70
3	opvulschijf 7 mm	95239000	12,70
4	rozet Ø 60 mm	95692700	24,90
5	O-ring 20x2,5	92602000	4,80
6	inbusschroef M6x5	98447000	3,00
7	schroef	92137000	4,80
8	huls	92166700	49,10
9	O-ring 17x2,5	98387000	3,00
10	douche-arm	98493700	341,40
11	O-ring 17x2	98199000	3,00
12	inbusschroef M4x10	97667000	3,00
13	Hoofdouche	85314700	1.491,30
14	O-ring 10x1,5	98123000	3,00
15	schroef	95796000	25,70
16	O-ring 7x2	98419000	3,00
17	schuifstuk cpl.	97651700	117,60
18	stijgbuis 973 mm / Ø 22 mm	92468700	170,60
19		26516700	159,32
20	zeef	92672000	4,80
21	dichting	98058000	3,00
22	doucheslang Isiflex'B 1,60 m	28276700	43,50
23	greep	95836700	38,60
24	drukknop	92848000	4,80
25	greepadapter m. schroef	95843000	7,70
26	aanslagring	95839000	16,60
27	moer	98913000	16,60
28	O-ring 26x1,5	98390000	3,00
29	temperatuur regeleenheid	98282000	91,50
30	regeleenheid voor verwisselde aansluitingen	92373000	227,60
31	Thermostaat	92850700	450,60
32	O-ring 14x2	98129000	3,00
33	aanslagring voor bovendeel	95927000	25,70
34	bovendeel met omstelling	98283000	64,30

Merk	hansgrohe
Artikelnaam	**Raindance S** Showerpipe 240 1jet PowderRain EcoSmart+ met thermostaat
Art.nr.	28825700
Oppervlakte	Mat wit
Netto prijs	1.579,46 EUR

Onderdelen voor bouwjaar: >01/25

Pos	Beschrijving	Art.nr.	Prijs
35	aansluiting	92861000	25,70
36	O-ring 12x2,25	98382000	3,00
37	moeren set	96157700	38,60
38	terugslagklep (drukbestendig tot 2 MPa)	93136000	25,70
39	terugslagklep	96737000	25,70
40	O-ring 17x1,5	98137000	3,00
41	zeefdichting	96922000	7,70
42	rozet Ø 68 mm	96467000	16,60
43	S-koppelingenset (±12 mm)	94140000	40,60
44	slagdemper	96429000	4,80