TUOTEKORTTI

14.11.2024

Tuotetiedot

Tuotekoodi	**OD02-0551**	Sähkönumero	**1912079**	EAN-koodi	**6410019120790**
Tuotenimi	Kosketussuoja OTL 240 mm²			ETIM-luokka	**EC002848**
	-				

Tekniset tiedot

	-	
	-	
	-	
	-	
	-	
	-	
	-	
Max. Johdinkoko	**240**	mm²
	-	
	-	
	-	
	-	
	-	
	-	
Paino	**2,7**	g
IP-suojaus	**IP20**	
	-	
Väri / Materiaali	**Harmaa RAL 7035/ PA66-V0**	
	-	

Kuvaus

Sopii kaikkiin OTL 240 mm² liittimiin.

Mittakuva

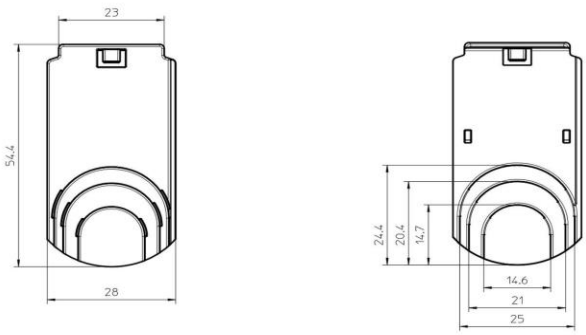

Pakkaus

Pakkausmuoto	**Pussi**	Kpl / Pakkaus	**25**	Paino [kg]	**0,07**
Pituus [mm]	**200**	Leveys [mm]	**200**	Korkeus [mm]	**50**

Ouneva Oy
Teollisuustie 21
FI-82730 Tuupovaara
Finland

www.ounevagroup.fi
www.ounevaproducts.fi

PRODUCT CARD

14.11.2024

Product data

Product code	OD02-0551	STK-code	1912079	EAN-code	6410019120790
Product name	Terminal shroud OTL 240 mm²			ETIM class	EC002848
	-				

Technical data

	-	
	-	
	-	
	-	
	-	
	-	
	-	
Max. Cross section	240	mm²
	-	
	-	
	-	
	-	
	-	
	-	
Weight	2,7	g
IP-protection	IP20	
	-	
Color / Material	Grey RAL 7035/ PA66-V0	
	-	

Description

Terminal shroud for all OTL 240 mm² connectors.

Drawing

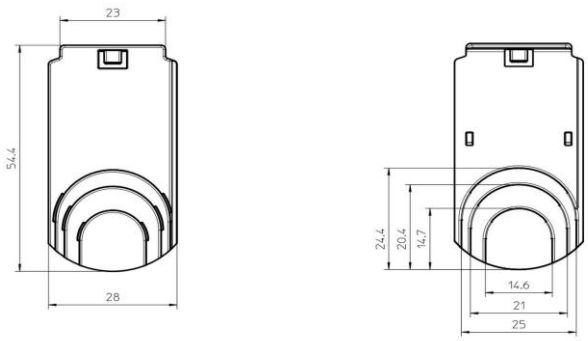

Package

Package	Bag	Pcs / Package	25	Weight [kg]	0,07
Length [mm]	200	Width [mm]	200	Height [mm]	50

Ouneva Oy
Teollisuustie 21
FI-82730 Tuupovaara
Finland

www.ounevagroup.fi
www.ounevaproducts.fi