Merk	hansgrohe
Artikelnaam	**Raindance Select S** Showerpipe 240 1jet PowderRain met thermostaat
Art.nr.	27633140
Oppervlakte	Brushed Bronze
Netto prijs	1.815,37 EUR

Product foto

Maat tekeningen

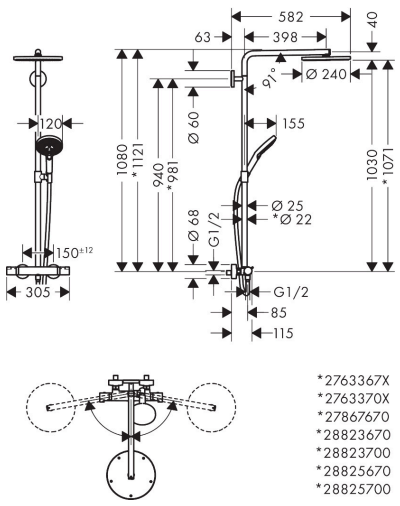

Kenmerken

- bestaat uit: hoofddouche, handdouche, douchethermostaat, doucheslang, schuifstuk, douchestang
- hoofddouche Raindance S 240 PowderRain
- afmeting straalplaatoppervlak hoofddouche: 240 mm
- straalsoort hoofddouche: PowderRain
- functie van: 10,4 l/min
- straalsoort handdouche: PowderRain, Rain, Whirl intensieve massagestraal
- maximale doorstroomhoeveelheid van handdouche bij 3 bar: 10,6 l/min
- maximale doorstroomhoeveelheid voor Showerpipe bij 3 bar: 16 l/min
- minimale bedrijfsdruk: 1,5 bar
- maximale bedrijfsdruk: 10 bar
- schuifstuk met hoogteverstelling
- lengte douchearm hoofddouche: 460 mm
- draaibare douchearm
- thermostaat Ecostat Comfort
- Veiligheidsblokkering bij 40 °C
- SafetyFunctie: maximale warmwatertemperatuur vooraf instelbaar
- functies bediend met draaigreep
- opbouwmontage
- hartafstand: 150 ± 12 mm
- hoogte van buis kan worden verkort

Technologie

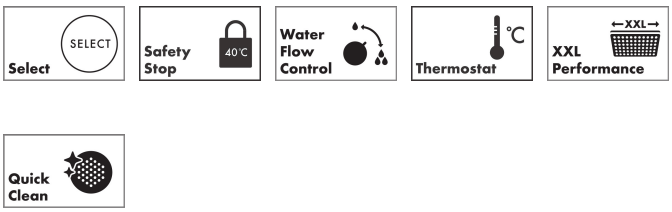

Straalsoorten

Merk	hansgrohe
Artikelnaam	**Raindance Select S** Showerpipe 240 1jet PowderRain met thermostaat
Art.nr.	27633140
Oppervlakte	Brushed Bronze
Netto prijs	1.815,37 EUR

Stroomschema

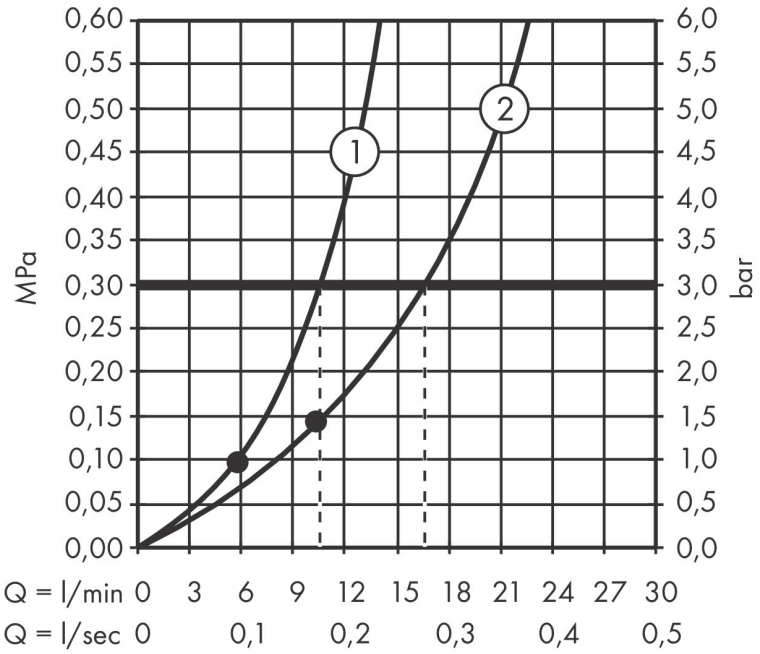

Merk	hansgrohe
Artikelnaam	**Raindance Select S** Showerpipe 240 1jet PowderRain met thermostaat
Art.nr.	27633140
Oppervlakte	Brushed Bronze
Netto prijs	1.815,37 EUR

Explosietekening voor bouwjaar: >12/20

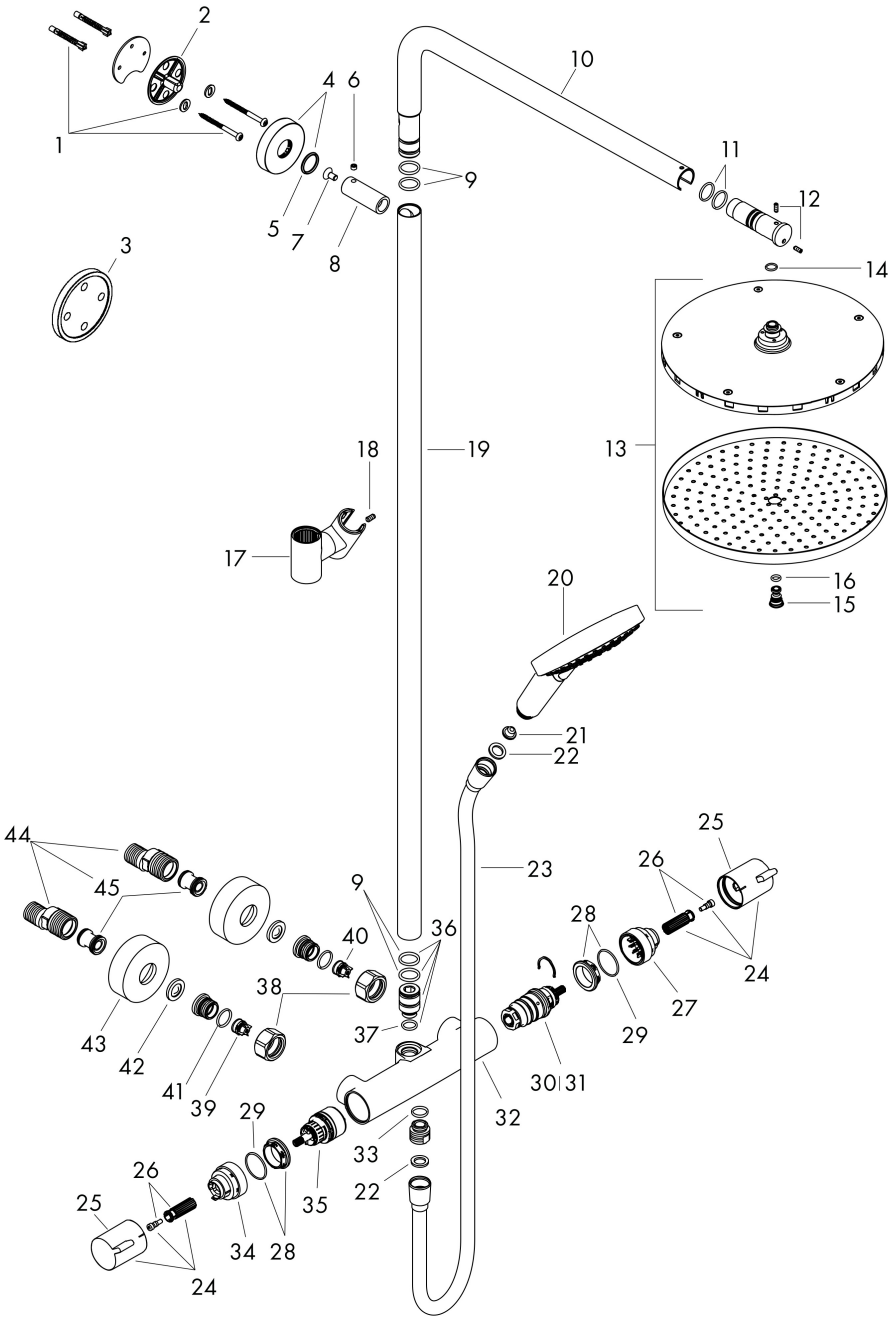

hansgrohe

Merk	hansgrohe
Artikelnaam	**Raindance Select S** Showerpipe 240 1jet PowderRain met thermostaat
Art.nr.	27633140
Oppervlakte	Brushed Bronze
Netto prijs	1.815,37 EUR

Onderdelen voor bouwjaar: >12/20

Pos	Beschrijving	Art.nr.	Prijs
2	bevestigingsmateriaal	96179000	10,40
1	muurflans	95688000	25,70
3	opvulschijf 7 mm	95239140	19,10
4	rozet Ø 60 mm	95692140	24,90
5	O-ring 20x2,5	92602000	4,80
6	inbusschroef M6x5	98447000	3,00
7	schroef	92137000	4,80
8	huls	92166140	49,10
9	O-ring 17x2,5	98387000	3,00
10	douche-arm	98493140	341,40
11	O-ring 17x2	98199000	3,00
12	inbusschroef M4x10	97667000	3,00
13	hoofdouche Ø 240 mm	93464140	341,40
14	O-ring 10x1,5	98123000	3,00
15	schroef	95796140	38,60
16	O-ring 7x2	98419000	3,00
17	schuifstuk cpl.	95480140	96,50
18	inbusschroef M5x10	97672000	3,00
19	stijgbuis 930 mm / Ø 25 mm	98496140	221,40
20	Handdouche	26014140	170,95
21	zeef	92672000	4,80
22	dichting	98058000	3,00
23	doucheslang Isiflex'B 1,60 m	28276140	48,64
24	greep	95836140	38,60
25	drukknop	92848140	7,20
26	greepadapter m. schroef	95843000	7,70
27	aanslagring	95839000	16,60
28	moer	98913000	16,60
29	O-ring 26x1,5	98390000	3,00
30	temperatuur regeleenheid	98282000	91,50
31	regeleenheid voor verwisselde aansluitingen	92373000	227,60
32	Thermostaat	92850140	450,60
33	O-ring 14x2	98129000	3,00
34	aanslagring voor bovendeel	95927000	25,70

Merk	hansgrohe
Artikelnaam	**Raindance Select S** Showerpipe 240 1jet PowderRain met thermostaat
Art.nr.	27633140
Oppervlakte	Brushed Bronze
Netto prijs	1.815,37 EUR

Onderdelen voor bouwjaar: >12/20

Pos	Beschrijving	Art.nr.	Prijs
35	bovendeel met omstelling	98283000	64,30
36	aansluiting	92861000	25,70
37	O-ring 12x2,25	98382000	3,00
38	moeren set	96157140	38,60
39	terugslagklep (drukbestendig tot 2 MPa)	93136000	25,70
40	terugslagklep	96737000	25,70
41	O-ring 17x1,5	98137000	3,00
42	zeefdichting	96922000	7,70
43	rozet Ø 68 mm	96467140	24,90
44	S-koppelingenset (±12 mm)	94140000	40,60
45	slagdemper	96429000	4,80