# Technisch specificatieblad

## Multi-Quick-klem

## Artikelnummer: 2153157




Opbouwklem voor bevestiging van metrische en PG-buizen en elektrische installatiebuis Quick-Pipe. Flexibel spanbereik van meerdere millimeters. Universele bevestigingsmogelijkheden aan wanden en plafonds, zowel binnen als buiten. Gereedschapsloze buismontage. Zowel aan elkaar als aan OBO Quick- of proQuick-klemmen te koppelen.

PA Polyamide

### Stamgegevens

| | |
|---|---|
| Artikelnummer | 2153157 |
| Type | M-Quick 31-37LGR |
| Omschrijving 1 | Kabelbuisklem Multi-Q koppelb. |
| Fabrikant | OBO |
| Dimensie | 31-37mm |
| Kleur | lichtgrijs; RAL 7035 |
| Materiaal | Polyamide |
| Kleinste verkoop-eenheid | 25 |
| Eenheid van hoeveelheid | Stuk |
| Gewicht | 1,78 kg |
| Eenheid gewicht | kg/100 st. |
| CO2-voetafdruk (GWP) van wieg tot poort | 0,0814 kg CO2e / 1 Stuk |

# Technisch specificatieblad

## Multi-Quick-klem

## Artikelnummer: 2153157

### Afmetingen

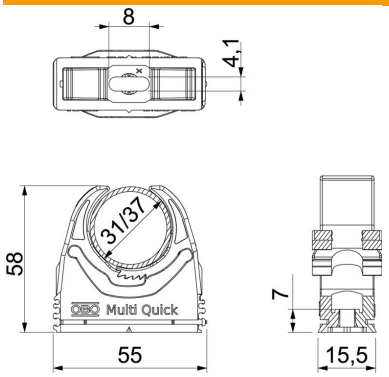


| | |
|---|---|
| Maat A | 55 mm |
| Maat B | 15,5 mm |
| Afmeting e | 8 mm |
| Maat F | 4,1 mm |
| Afm. h | 7 mm |
| Afm. H | 58 mm |

### Technische gegevens

| | |
|---|---|
| Rijgbaar | ja |
| Aantal kabels/ buizen | 1 |
| Uittrekwaarden | 65 N |
| Type bevestiging | Schroefgat |
| Vlambestendig | volgens VDE 0471/DIN 695 deel 2-1, testtemperatuur 650°C |
| Gesloten | nee |
| Halogeenvrij | ja |
| Met inlage | nee |
| Borgsysteem | ja |
| ROHS-conform | ja |
| Klemmontage | Durchgangsloch, auf M6 Gewinde aufschraubbar |
| Spanbereik D max. | 37 mm |
| Spanbereik D min. | 31 mm |
| UV-bestendig | nee |