Productinformatieblad

Specificaties



Harmony K1 / K2 - Bedieningskop nokkenschakelaar - Kraag Ø29mm - Hendel - Zwart

KBA1H

EAN Code: 3389110980738

Prijs: 15,75 EUR

Hoofd

range of product	Harmony Reeksen K
product of component type	Kop nokkenschakelaar
naam component	KBA
compatibiliteit product	12 en 20 A behuizingen voor montage vooraan door Ø 22 mm gat
type kop nokkenschakelaar	Met schuine kant Ø 29 mm, kunststof met metallic afwerking
type operator	Zwart hendel, lengte = 35 mm
draaihendel vergrendeld met hangslot	Zonder
presentatie van bijschrift	Met metallic etiket

Complementair

mechanical durability	1000000 cycles
CAD totale breedte	29 mm
CAD totale hoogte	38 mm
CAD totale diepte	77 mm
lengte	35 mm
net weight	0,042 kg
compatibility code	KBA

Omgeving

beschermende behandeling	TC
ambient air temperature for operation	-25…55 °C
ambient air temperature for storage	-40…70 °C
schokbestendigheid	30 gn In overeenstemming met IEC 68-2-27
trillingsweerstand	5 gn (f = 10…150 Hz) In overeenstemming met IEC 68-2-6
IP beschermingsgraad	IP65 In overeenstemming met IEC 529 IP65 In overeenstemming met NF C 20-010

Verpakkingseenheid

Eenheidstype van verpakking 1	PCE
Aantal eenheden in verpakking 1	1
verpakking 1 hoogte	3,700 cm

De weergegeven prijs is de adviesprijs in euro excl. BTW. Deze kan onderhevig zijn aan korting. Neem contact op met uw lokale distributeur of detailhandel voor de daadwerkelijke prijs

Disclaimer: Deze documentatie is niet bedoeld als vervanging voor en mag niet worden gebruikt voor het bepalen van de geschiktheid of betrouwbaarheid van deze producten voor specifieke gebruikerstoepassingen

verpakking 1 breedte	5,500 cm
verpakking 1 lengte	9,000 cm
verpakking_1_gewicht	48,000 g
Eenheidstype van verpakking 2	S02
Aantal eenheden in verpakking 2	60
verpakking 2 hoogte	15 cm
verpakking 2 breedte	30 cm
verpakking 2 lengte	40 cm
verpakking 2 gewicht	3,220 kg

contractuele waarborg

Garantie (in maanden)	18

Environmental Data

Schneider Electric wil tegen 2050 de Net Zero-status hebben bereikt via partnerschappen in de toeleveringsketen, materialen met een lagere impact en circulariteit via onze doorlopende campagne "Use Better, Use Longer, Use Again" om de levensduur van producten en de recycleerbaarheid te verlengen.

Uitleg van Environmental Data >

Hoe evalueren we de duurzaamheid van producten? >

Use Better

Materialen en verpakking

Pakket met gerecycleerd karton	**Nee**
Verpakkingen zonder kunststof	**Nee**
RoHS-richtlijn van de EU	**Conform**
REACh-verordening	**Referentie bevat geen SVHC boven drempelwaarde**

Use Again

Herverpakken en herfabriceren

Terugname	**Ja**

Dimensions Drawings

Operating Head

For Ø 22 mm/0.87 in. Hole, Front Mounting Body

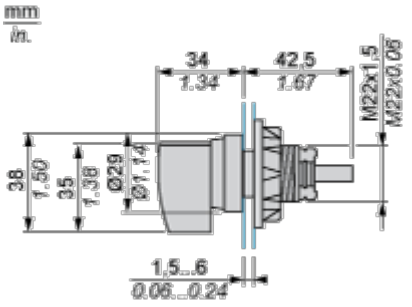

Mounting and Clearance

Operating Head

Panel Cut-out

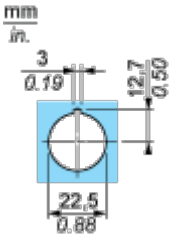

Image of product / Alternate images

Alternative



