| | |
|---|---|
| Merk | hansgrohe |
| Artikelnaam | **Tecturis E** Eéngreeps wastafelkraan 80 CoolStart EcoSmart+ met pop-up afvoer |
| Art.nr. | 73002670 |
| Oppervlakte | mat zwart |
| Netto prijs | 250,97 EUR |

## Product foto

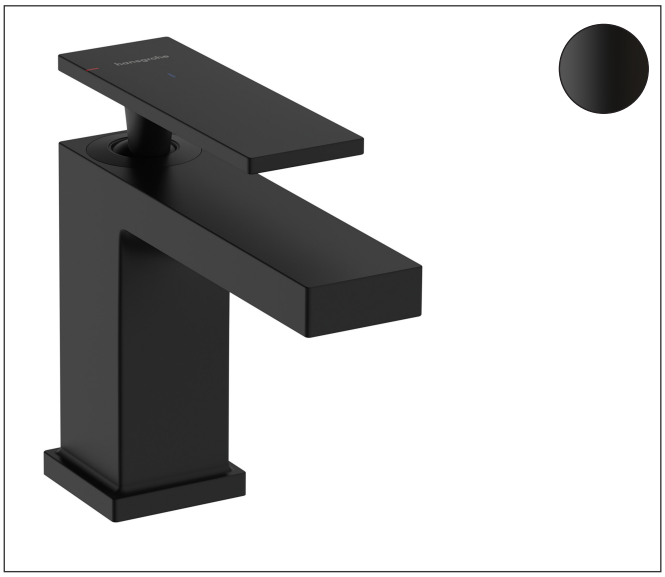

## Maat tekeningen

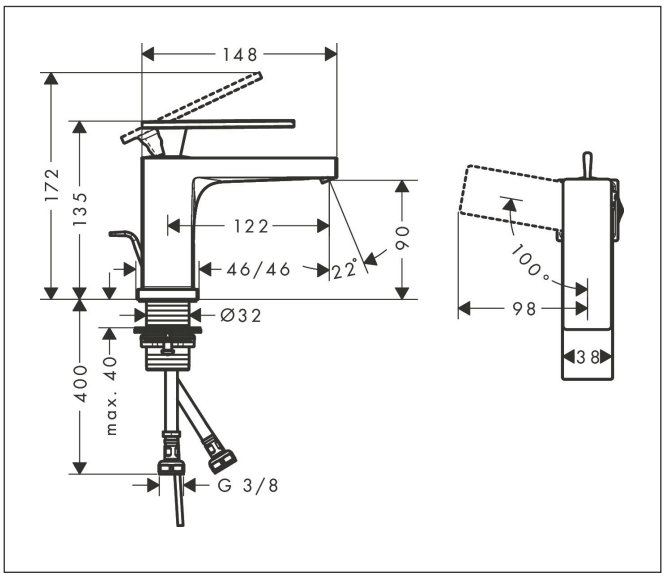


## Kenmerken

- ComfortZone: 80
- voorsprong uitloop 122 mm
- uitloophoogte: 90 mm
- greepvariant: rechte greep
- vaste uitloop
- straalsoort: WaterfallStream
- maximale doorstroomhoeveelheid bij 3 bar: 4 l/min
- keramisch kardoes
- pop-up afvoergarnituur G 1¼
- materiaal afvoergarnituur: metaal
- koud water met de greep in de middenpositie, bespaart energie en kosten
- EU taxonomie: max 6l/min - draagt substantieel bij aan duurzaamheid

## Technologie

Eco Smart+ | Comfort Zone | CoolStart | AirPower

## Straalsoorten

Waterfall Stream

| | |
|---|---|
| Merk | hansgrohe |
| Artikelnaam | **Tecturis E** Eéngreeps wastafelkraan 80 CoolStart EcoSmart+ met pop-up afvoer |
| Art.nr. | 73002670 |
| Oppervlakte | mat zwart |
| Netto prijs | 250,97 EUR |

**Stroomschema**

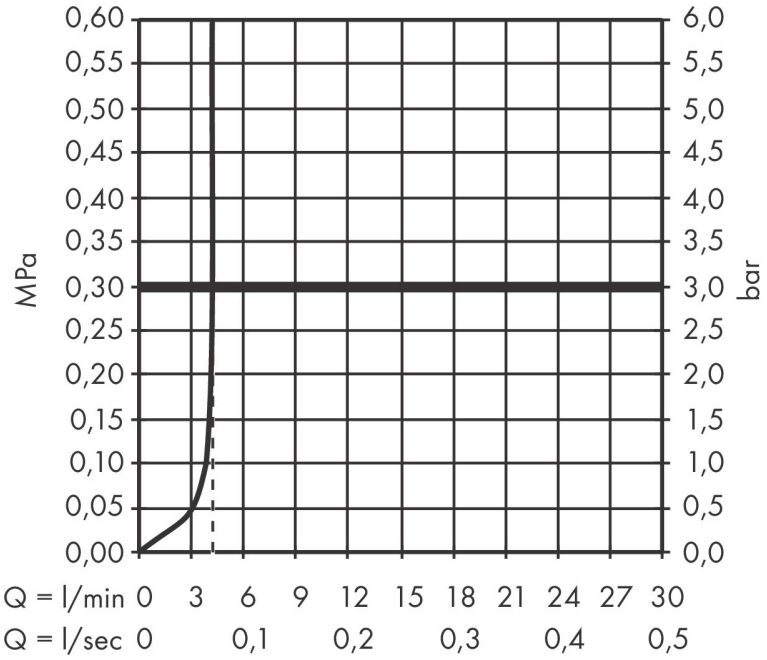

| | |
|---|---|
| Merk | hansgrohe |
| Artikelnaam | **Tecturis E** Eéngreeps wastafelkraan 80 CoolStart EcoSmart+ met pop-up afvoer |
| Art.nr. | 73002670 |
| Oppervlakte | mat zwart |
| Netto prijs | 250,97 EUR |

**Explosietekening voor bouwjaar: >09/23**

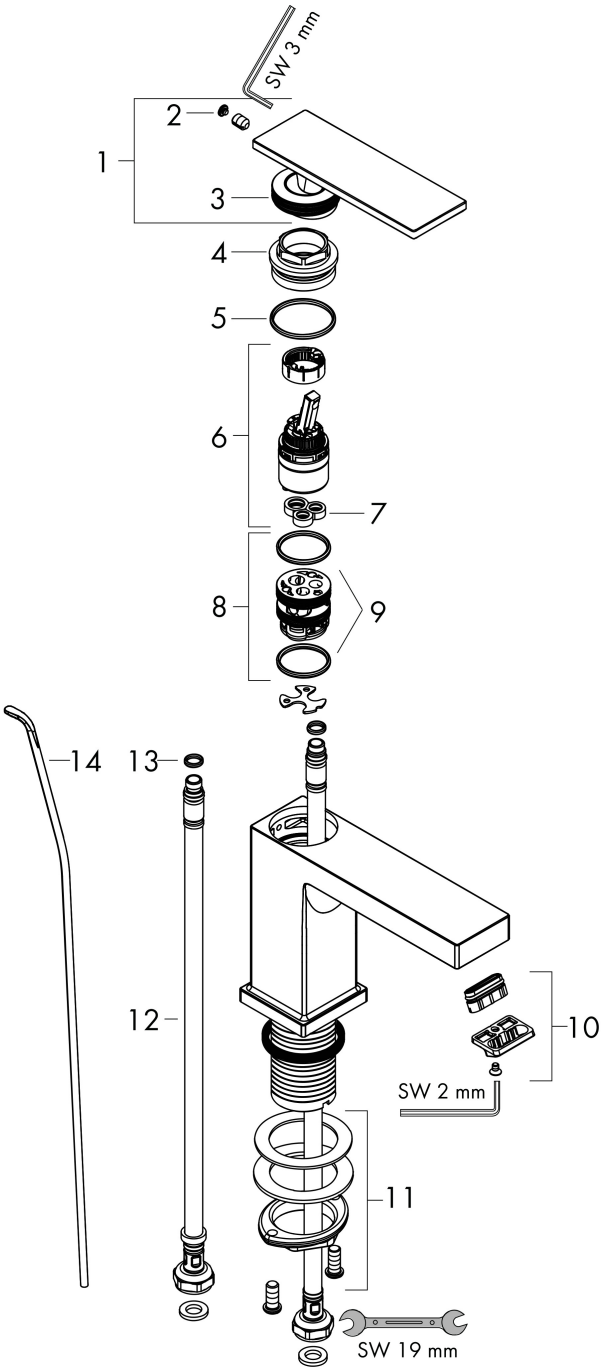

| | |
|---|---|
| Merk | hansgrohe |
| Artikelnaam | **Tecturis E** Eéngreeps wastafelkraan 80 CoolStart EcoSmart+ met pop-up afvoer |
| Art.nr. | 73002670 |
| Oppervlakte | mat zwart |
| Netto prijs | 250,97 EUR |

## Onderdelen voor bouwjaar: >09/23

| Pos | Beschrijving | Art.nr. | Prijs |
|---|---|---|---|
| 1 | greep | 94992670 | 177,42 |
| 2 | greepstop | 93983670 | |
| 3 | O-ring 30x1,5 | 98433000 | 3,12 |
| 4 | moer | 94993000 | 17,26 |
| 5 | O-ring 29x2 | 98391000 | 3,12 |
| 6 | kardoes compl. | 92900000 | 42,22 |
| 7 | dichting | 93383000 | 10,82 |
| 8 | kardoesadapter | 95975000 | 8,01 |
| 9 | O-ring 23x2 | 98398000 | 3,12 |
| 10 | perlator compl. | 94994670 | 40,14 |
| 11 | schachtbevestigingsset compl. (Ø 32) | 13961000 | 21,22 |
| 12 | aansluitslang 450 mm M8x0,75 G3/8 | 97206000 | 26,73 |
| 13 | O-ring 7x1,5 | 98422000 | 3,12 |
| 14 | trekstang | 96657670 | 16,22 |
| a | afvoergarnituur | 94139670 | 142,79 |