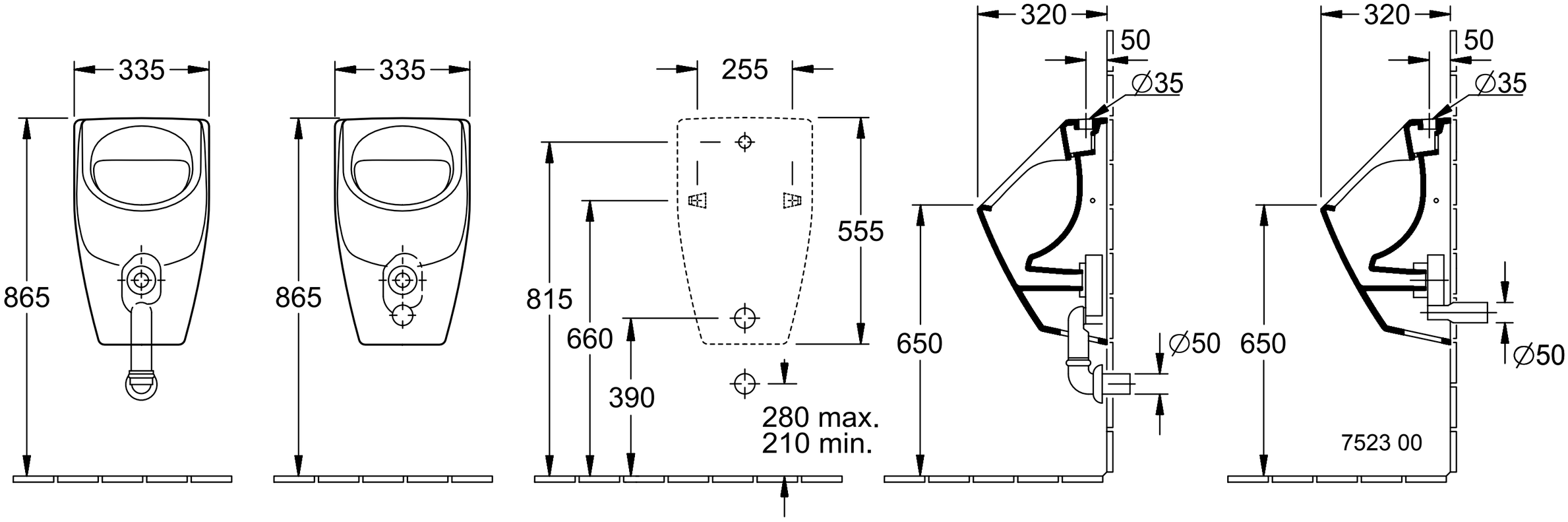

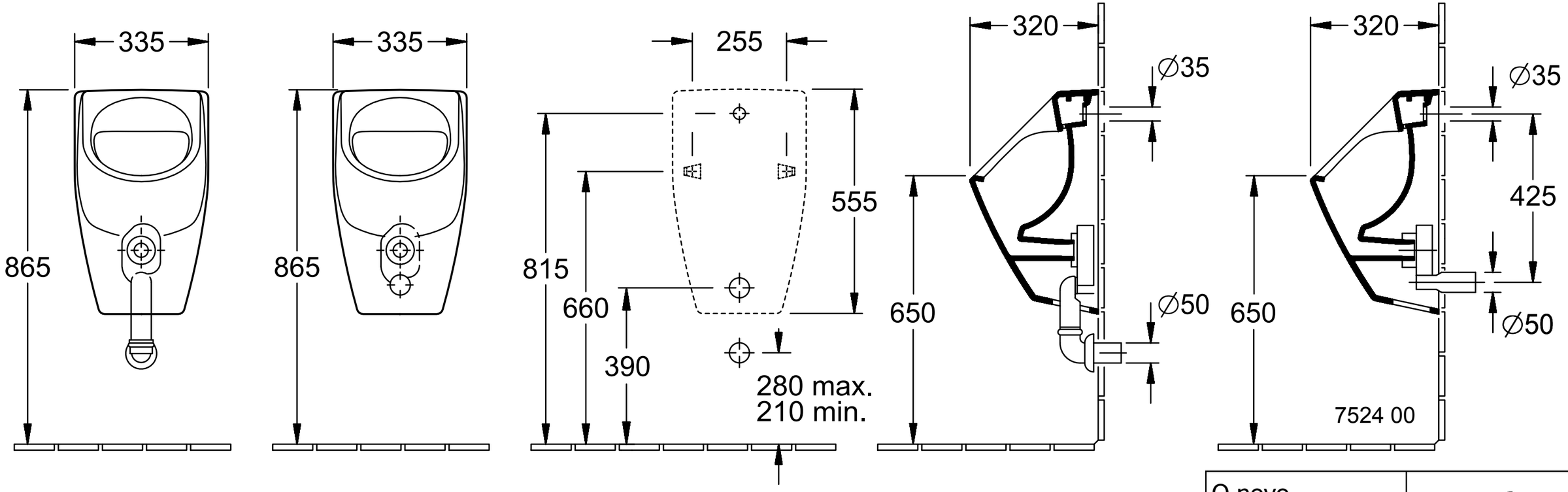

O.novo 752300 752400	Villeroy & Boch 1748
V03 / 02.03.2021	