Technisch specificatieblad

Magic zadel, voor steekplug lichtgrijs

Artikelnummer: 2149701

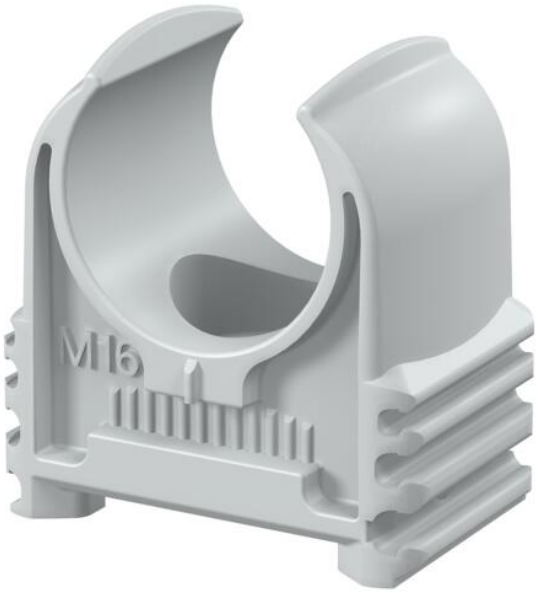

Opbouwklem voor bevestiging van metrische stalen buizen, lichte en zware isolatiebuizen en elektrotechnische installatiebuis Quick-Pipe. Universele bevestigingsmogelijkheden aan de wand en plafond zowel in binnenopstelling als in beschermde buitenopstelling. Met sleuf voor zijwaarts uitlijnen bij montage met houtschroef of slagplug. Gereedschapsloze buismontage Kan ook worden gekoppeld aan OBO Multi-Quick of starQuick klemmen. Grootte M16 - M32 kan op schroefdraad M6 worden geschroefd. Bevestigingsafstand 50 - 60 cm, max. uittrekwaarde F bij 20 °C kamertemperatuur zie tabel.

HALOGEN FREE

Acrylnitriel-butadieen-styrol

Stamgegevens

Artikelnummer	2149701
Type	2957 M16
Omschrijving 1	Quick-kabelbuisklem
Fabrikant	OBO
Dimensie	M16
Kleur	lichtgrijs; RAL 7035
Materiaal	Acrylnitriel-butadieen-styrol
Kleinste verkoop-eenheid	100
Eenheid van hoeveelheid	Stuk
Gewicht	0,315 kg
Eenheid gewicht	kg/100 st.
CO2-voetafdruk (GWP) van wieg tot poort	0,0153 kg CO2e / 1 Stuk

Technisch specificatieblad

Magic zadel, voor steekplug lichtgrijs

Artikelnummer: 2149701

Afmetingen

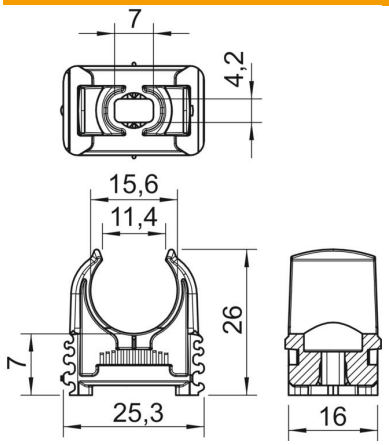

Maat A	25,3 mm
Maat B	16 mm
Maat C	11,4 mm
Maat D	15,6 mm
Afmeting e	7 mm
Maat F	4,2 mm
Afm. h	7 mm
Afm. H	26 mm

Technische gegevens

Rijgbaar	ja
Aantal kabels/ buizen	1
Type bevestiging	Schroefgat
Gesloten	nee
Halogeenvrij	ja
Met inlage	nee
Nominale grootte/tekst	M16
Buis-/kabeldiameter min.	16 mm
ROHS-conform	ja
Spanbereik D min.	16 mm
UV-bestendig	nee