Technisches Datenblatt

Quick-Schelle, für Steckdübel lichtgrau

Artikelnummer: 2149701

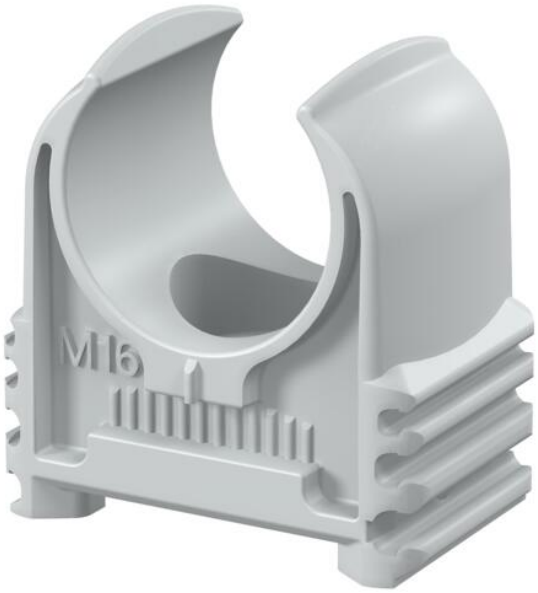

Aufputzschelle zur Aufnahme von metrischen Stahlpanzerrohren, leichten und schweren Isolierrohren sowie Elektroinstallationsrohr Quick-Pipe. Universelle Befestigungsmöglichkeiten an Wand und Decke im Innen- und geschützten Außenbereich. Mit Langloch zum seitlichen Ausrichten bei Montage mit Holzschraube oder Schlagdübel. Werkzeuglose Rohrmontage. Aneinander reihbar auch mit OBO Multi-Quick- oder starQuick-Schelle. Größe M16 - M32 kann auf Gewinde M6 geschraubt werden. Befestigungsabstand 50 - 60 cm, max. Auszugswerte F bei 20° C Raumtemperatur siehe Tabelle.

HALOGEN FREE CE M

ABS/AVA Acrylnitril-Butadien-Styrol

Stammdaten

Artikelnummer	2149701
Typ	2957 M16
Bezeichnung 1	Quick-Schelle
Hersteller	OBO
Dimension	M16
Farbe	lichtgrau; RAL 7035
Werkstoff	Acrylnitril-Butadien-Styrol
Kleinste VK-Einheit	100
Mengeneinheit	Stück
Gewicht	0,315 kg
Gewichtseinheit	kg/100 St.
CO2 Fußabdruck (GWP) Cradle-to-Gate	0,0153 kg CO2e / 1 Stück

Technisches Datenblatt

Quick-Schelle, für Steckdübel lichtgrau

Artikelnummer: 2149701

Abmessungen

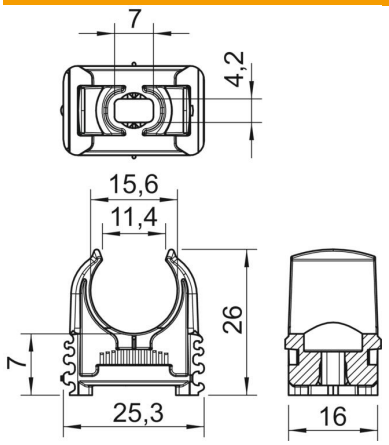

Maß A	25,3 mm
Maß B	16 mm
Maß C	11,4 mm
Maß D	15,6 mm
Maß E	7 mm
Maß F	4,2 mm
Maß h	7 mm
Maß H	26 mm

Technische Daten

Anreihbar	ja
Anzahl der Kabel/Rohre	1
Befestigungsart	Schraubloch
Geschlossen	nein
Halogenfrei	ja
Mit Einlage	nein
Nenngröße	M16
Rohr-/Kabeldurchmesser min.	16 mm
ROHS Konform	ja
Spannbereich D min.	16 mm
UV-beständig	nein