ELIA PL M2 600 MP

Bestelnr. GWF1611MN840

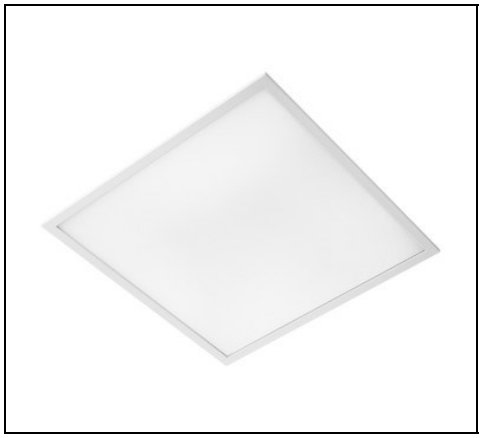

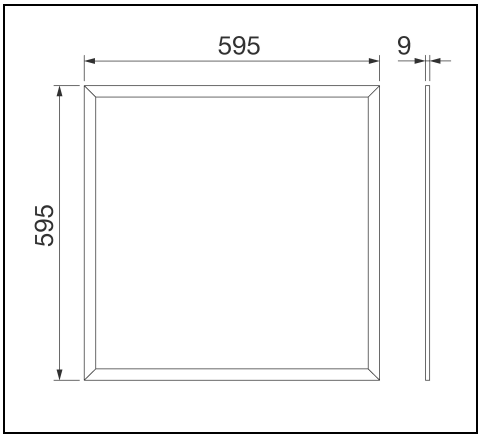

IP 20 | IP 20 IP 40 | CLASS II | DALI | CE | 03 | Reach Declaration

Omschrijving

LED-paneel voor kantoorverlichting

- Verkrijgbaar in een vierkante of rechthoekige versie met een wit gepoedercoat aluminium frame en twee soorten PMMA afschermingen, microprisma met UGR <19 of opaal met UGR 22
- De serie is beschikbaar in 3000K en 4000K, CRI ≥80 en CRI ≥80 en een separate driver, meegeleverd, in On/Off of DALI
- ELIA PL is eenvoudig te installeren dankzij het geringe gewicht van het armatuur en de snelconnector
- ELIA PL kan worden ingebouwd in verlaagde plafonds, of als pendel- of opbouwarmatuur met behulp van de separaat verkrijgbare accessoires
- Externe noodunit met 3 uur autonomie beschikbaar (afzonderlijk te bestellen)

Om een constante actualisering van haar producten te bevorderen, behoudt GEWISS zich het recht voor om zonder voorafgaande kennisgeving, wijzigingen aan te brengen. Daarom is het altijd aan te raden om de laatste versie te lezen die op de website www.performanceinlighting.com is gepubliceerd. Geleverde lumenoutput en stroomverbruik, inclusief verliezen, zijn onderhevig aan een tolerantie van +/-7%. Tenzij anders vermeld, gelden de waarden bij een omgevingstemperatuur van 25°C. De garantievoorwaarden zijn beschikbaar op https://www.gewiss.com/ww/en/about-gewiss/standard-sales-conditions/led-warranty

For information:
PERFORMANCE iN LIGHTING NEDERLAND
Ronde Tocht 1 C
1507 CC Zaandam - The Netherlands
Tel. + 31 75 6708 706

info.nl@pil.lighting
www.performanceinlighting.com

Product gegevens

ETIM Groep:	EG000027	**ETIM Klasse:**	EC002892

Algemene informatie

Lamphouder:	LED	**Lichtbron:**	LED
Reële lichtstroom [lm]:	4300	**Armatuur wattage [W]:**	33 W
Specifieke lichtstroom [lm/W]:	130	**CRI:**	80
Kleurtemperatuur [K]:	4000	**Kleur / Afwerking:**	WH-RAL9016 / Wit RAL9016
IP waarde:	IP20	**IP waarde van onder/van boven:**	IP20/IP40
IK-J-xxIP:	IK03 0.35J xx1	**Beschermingsklasse:**	II
Optiek:	MICRO - Microprismatisch	**Nettogewicht [kg]:**	2.79
Totale lengte [mm]:	595	**Totale breedte [mm]:**	595
Totale hoogte [mm]:	9		

Mechanische eigenschappen

Materiaal behuizing:	Aluminium	**Materiaal afscherming:**	Kunststof
Gloeidraadtest [°C]:	650 °C		

Elektrische eigenschappen

Spanningstype:	AC	**Ingangsspanning [V AC]:**	220/240
Ingangsfrequentie [Hz]:	50/60		

Installatie

Plaats van toepassing:	Indoor	**Montage type:**	Plafond inbouwarmaturen
Min. Omgevingstemperatuur [°C]:	-20	**Max. Omgevingstemperatuur [°C]:**	45

Verlichtings functies

MacAdam:	3	**Lumenbehoud:**	L80B50@50000h
Distributie licht emissie:	Direct	**UGR max.:**	19.0

Om een constante actualisering van haar producten te bevorderen, behoudt GEWISS zich het recht voor om zonder voorafgaande kennisgeving, wijzigingen aan te brengen. Daarom is het altijd aan te raden om de laatste versie te lezen die op de website www.performanceinlighting.com is gepubliceerd. Geleverde lumenoutput en stroomverbruik, inclusief verliezen, zijn onderhevig aan een tolerantie van +/-7%. Tenzij anders vermeld, gelden de waarden bij een omgevingstemperatuur van 25°C. De garantievoorwaarden zijn beschikbaar op https://www.gewiss.com/ww/en/about-gewiss/standard-sales-conditions/led-warranty

For information:
PERFORMANCE iN LIGHTING NEDERLAND
Ronde Tocht 1 C
1507 CC Zaandam - The Netherlands
Tel. + 31 75 6708 706

info.nl@pil.lighting
www.performanceinlighting.com

Fotometrische gegevens

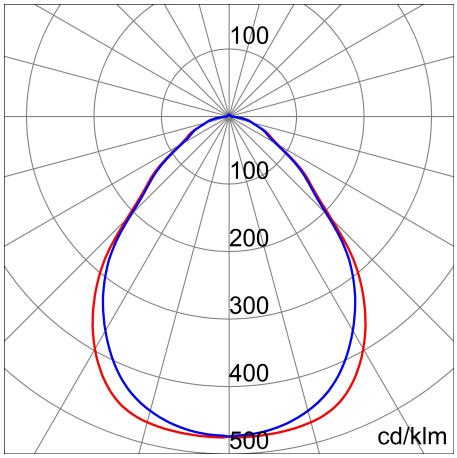

Optionele accessoires

ELIA PL M2 600

GWF1921

Ophangkit met 4 kabels

GWF1923

Veiligheidskabel kit

GWF1922

Kit met 4 inbouwveren

GWF1911

Plafondmontagebox kit 600x600 mm - wit

WH-87 / Wit

GWF1917

Modulaire plafondmontagebox kit 600x600 mm - wit

WH-87 / Wit

GWS2992

Noodverlichting kit 3u

Om een constante actualisering van haar producten te bevorderen, behoudt GEWISS zich het recht voor om zonder voorafgaande kennisgeving, wijzigingen aan te brengen. Daarom is het altijd aan te raden om de laatste versie te lezen die op de website www.performanceinlighting.com is gepubliceerd. Geleverde lumenoutput en stroomverbruik, inclusief verliezen, zijn onderhevig aan een tolerantie van +/-7%. Tenzij anders vermeld, gelden de waarden bij een omgevingstemperatuur van 25°C. De garantievoorwaarden zijn beschikbaar op https://www.gewiss.com/ww/en/about-gewiss/standard-sales-conditions/led-warranty

For information:
PERFORMANCE iN LIGHTING NEDERLAND
Ronde Tocht 1 C
1507 CC Zaandam - The Netherlands
Tel. + 31 75 6708 706

info.nl@pil.lighting
www.performanceinlighting.com