PHILIPS

BY122X G5 LED200S/840 SIA WB H4

911401631908



signify interact

Service tag

CoreLine Highbay Gen5, 122 W, 20500 lm, 4000 K, Draadloos, Interact Ready, Brede bundel, H4, IP65, IK05

Gietaluminium, Grijs, Op sensor voorbereide driver InterAct System-ready, Sensor SNH (R) 210, 20500 lm, 122 W, 168 lm/W, 4000 K, (0.385, 0.380) SDCM<5, Brede bundel, Helder, Polycarbonaat, IP 65 | Bescherming tegen binnendringen van stof, straalwaterdicht, IK05 | 0,7 J, Veiligheidsklasse I, Aansluitunit, 3-polig

Algemene informatie

Lichtbron vervangbaar	Nee
Aantal VSA's	1 unit
Driver/VSA inbegrepen	Ja
Sustainability rating	Unclassified
Servicetag	Ja
Lamptype	LED
Waardeschaal	Beter
Garantieperiode	5 jaar

Gegevens lichttechniek

Lichtstroom	20.500 lm
Verzadigd rood (R9)	<50
Gecorreleerde kleurtemperatuur (nom.)	4000 K
Lichtrendement (gespec.) (nom.)	168 lm/W
Kleurweergave-index (CRI)	>80
Kleur lichtbron	840 neutraalwit
Optiektype	Brede bundel
Bundelspreiding armatuur	85° x 85°
Unified Glare Rating (UGR)	25

Wijziging van gegevens voorbehouden

Bedrijfs- en elektrische gegevens

Ingangsspanning	220 tot 240 V
Ingangsfrequentie	50 or 60 Hz
Aanloopstroom	5,1 A
Aanlooptijd inschakelpiek	0,76 ms
Energieverbruik	122 W
Arbeidsfactor	0.95
Aansluiting	Aansluitunit, 3-polig
Kabel	Kabel 0,3 m met connector 3-polig
Aantal producten op MCB van 16 A type B	12
Geschikt voor willekeurige schakeling	Ja
IEC beschermingsklasse	Veiligheidsklasse I
Totale harmonische vervorming	15 %

Dimbaarheid en regelsystemen

Dimbaar	Ja
Driver/voedingsunit/ transformator	Op sensor voorbereide driver InterAct System-ready
Lichtregeling	Draadloos
Constante lichtopbrengst	Nee
DALI-standaard	DALI-2™
Maximaal dimniveau	1%
Connectiviteit	Interact Ready
Ingebouwde regeling	Sensor SNH (R) 210

Eigenschappen behuizing en afmetingen

Materiaal behuizing	Gietaluminium
Reflectormateriaal	-
Materiaal optiek	Polycarbonaat
Materiaal optische lichtkap/lens	Polycarbonaat
Fixation material	-
Kleur behuizing	Grijs
Afwerking optische lichtkap/lens	Helder
Totale lengte	530 mm
Totale hoogte	99 mm
Totale diameter	393 mm
Beschermingsklasse	IP 65 [Bescherming tegen binnendringen van stof, straalwaterdicht]
IK-classificatie	IK05 [0,7 J]
Nettogewicht (per stuk)	5,300 kg

Keurmerken en classificaties

Gloeidraadtest	Temperatuur 650 °C, duur 30 s
Brandbaarheidsmarkering	Voor montage op normaal brandbare oppervlakken
CE-markering	Ja
ENEC-markering	ENEC-markering
Fotobiologisch risico	Photobiological risk group 1 @200mm to EN62778
Specificatie van fotobiologisch risico	18,2 m
Conform EU RoHS-richtlijn	Ja
Prestaties bij omgevingstemperatuur Tq	35 °C
Flikkerwaarde (PstLM)	0,5
Stroboscoopeffectwaarde (SVM)	1
Bereik omgevingstemperatuur	-30 tot +50 °C

Initiële prestaties (conform IEC)

Tolerantie lichtstroom	+/-10%
Aanvankelijke kleurkwaliteit	(0.385, 0.380) SDCM<5
Tolerantie energieverbruik	+/-10%
Standaardafwijking kleurcombinatie (McAdam-ellips)	SDCM≤5

Prestaties gedurende tijd (conform IEC)

Uitvalpercentage van regel-VSA bij mediaan bruikbare levensduur van 50.000 uur	5 %
Uitvalpercentage voorschakelapparatuur bij mediaan bruikbare levensduur van 100.000 uur	10 %
Lumenbehoud (EN-IEC 62722-2-1) bij mediaan bruikbare levensduur van 50.000 uur	L85
Lumenbehoud (EN-IEC 62722-2-1) bij mediaan bruikbare levensduur van 100.000 uur	L75

Duurzaamheidsgegevens

Reparatieklasse	Reparatie Klasse D, product is niet ontworpen om gerepareerd te worden.
Ingebedde koolstof (A1-A3)	125 kg CO_2e
Verhouding van bewerkte materialen in product	9,33 %
Recyclebare inhoudsverhouding van het eindproduct	54,5 %
GWP totaal B6 (kg CO2eq) Opgegeven eenheid	Bereken met uw lokale energiemixwaarde: Vermogen (kW, aangegeven eenheid) * Levensduur (uren, aangegeven eenheid) * Energiemix (kg CO2eq / kWh)
GWP totaal B6 (kg CO2eq) Functionele eenheid	Bereken met uw lokale energiemixwaarde: Aangegeven vermogen (kW) * 1000 (lm) / lumenoutput (lm) Aangegeven eenheid * 35000 (uur) * energiemix (kg CO2 eq / kWh)
Verhouding niet-primair materiaal van de verpakking	Karton > 80% gerecycled
Verhouding recyclebare inhoud van verpakking	Recyclingpercentage karton > 80%
Verpakkingsmateriaal	Karton

Productgegevens

Productnaam voor bestelling	BY122X G5 LED200S/840 SIA WB H4
Volledige productnaam	BY122X G5 LED200S/840 SIA WB H4
Full EOC	871951495593600
Bestelcode	8719514955936
Materiaalnr. (12NC)	911401631908
Lokale code	8719514955936
Numerator - Aantal per pak	1
EAN/UPC - product/behuizing	8719514955936
Numerator - Dozen per buitendoos	1
EAN/UPC - Case	8719514955936

Maatschets

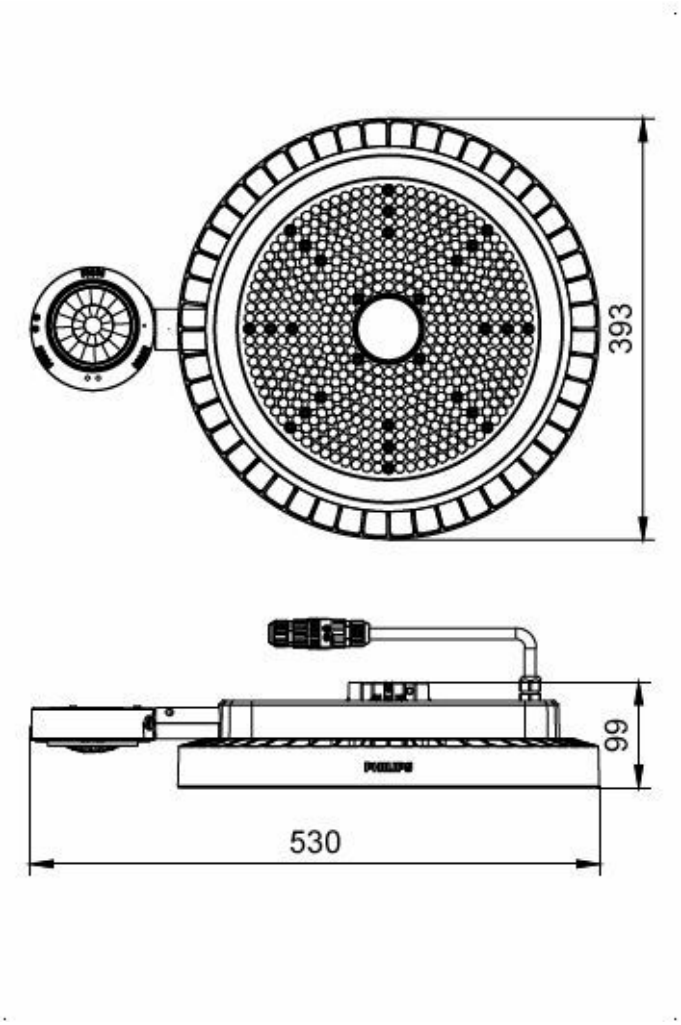

Polar normal diagrammen

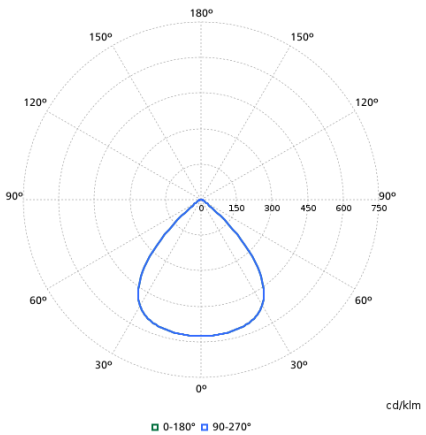

Compatibele accessoires

Accessoireafbeelding	Accessoirecode	Accessoirenaam	Website
	911401633208	BY121Z G5 BR L200	Productwebsite

Geïntegreerde Sensor

Sensorafbeelding	Sensorcode	Sensornaam	Website
	929002860006	EASYAIR SNHR210 IA	-

Gerelateerde documenten

Documenten en certificaten	Documentnaam	Downloaden
Installation Instructions	Coreline Highbay G5 MI connected1.pdf	Downloaden
Tender text	Tender_Text_911401631908_nl_NL.txt	Downloaden
Environmental Product Declaration	EPD-Philips-CoreLine-Highbay-Gen5-BY122X.pdf	Downloaden

Lichttechnische files	Documentnaam	Downloaden
IES File	by122x-g5-led200s-840-sia-wb-h4-911401631908.ies	Downloaden
LDT File	by122x-g5-led200s-840-sia-wb-h4-911401631908.ldt	Downloaden
ROLF File	by122x-g5-led200s-840-sia-wb-h4-911401631908.rolfz	Downloaden
ULD File	by122x-g5-led200s-840-sia-wb-h4-911401631908.uld	Downloaden
Revit file	by122x-g5-led200s-840-sia-wb-h4-911401631908.zip	Downloaden

© 2026 Signify Holding. Alle rechten voorbehouden. De informatie die in dit document wordt verstrekt kan zonder voorafgaande kennisgeving worden gewijzigd. Signify doet geen uitspraken over en geeft geen garanties voor de nauwkeurigheid of volledigheid van de informatie in dit document en kan op geen enkele wijze aansprakelijk worden gesteld voor handelingen die op deze informatie worden gebaseerd. De informatie in dit document is niet bedoeld als offerte en maakt geen deel uit van enige aanbieding of overeenkomst, tenzij anderszins overeengekomen met Signify. Philips en het Philips schildembleem zijn gedeponeerde handelsmerken van Koninklijke Philips N.V.