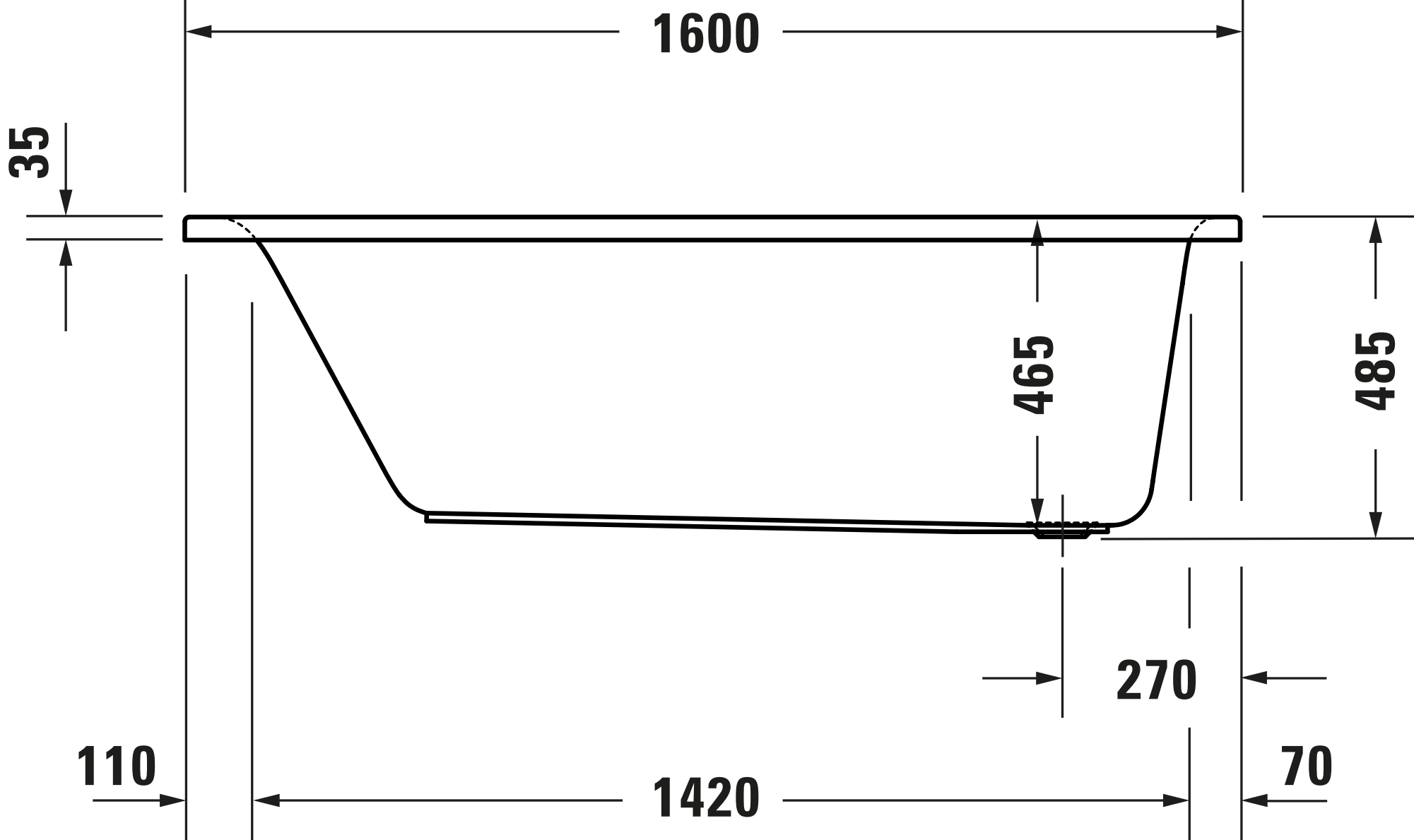
1600
35
465
485
270
110
1420
70