Fiche technique

Clip isolant à clou type 2009, gris clair

Référence: 2232822



Clip isolant à clou, version courte

PP Polypropylène

Données de base

Référence	2232822
Typee	2009 35 LGR SO
Désignation 1	Clip isolant à clou
Fabricant	OBO
Dimension	9mm, L35
Couleur	gris clair; RAL 7035
Matériau	Polypropylène
Unité d'emballage minimale	300
Unité de quantité	pc
Poids	0,134 kg
Unité de poids	kg/100 pc
Empreinte CO2 (GWP) du berceau à la porte	0,0039 kg CO2e / 1 Pièce

Fiche technique

Clip isolant à clou type 2009, gris clair

Référence: 2232822

Dimensions

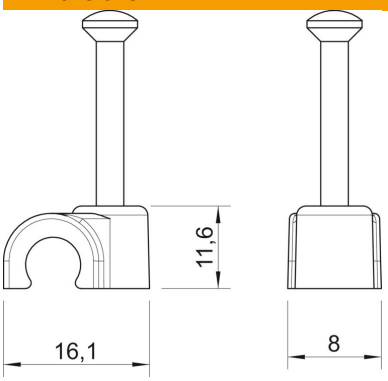

Cote B	8 mm
Dimension H	11,6 mm
Cote L	16,1 mm

Caractéristiques techniques

Collier double	non
forme	rond (pour conducteur rond)
pour un diamètre de câble de	9 mm
pour un diamètre de clou de	2,0x35
trempé	oui
Sans halogène	oui
avec clou	oui
Longueur de clou	35 mm
Anti-chocs	non
Transparent	non
Dispositif d'arrêt du tube	Non