Technisch specificatieblad

Draagklem voor kabel

Artikelnummer: 1488505

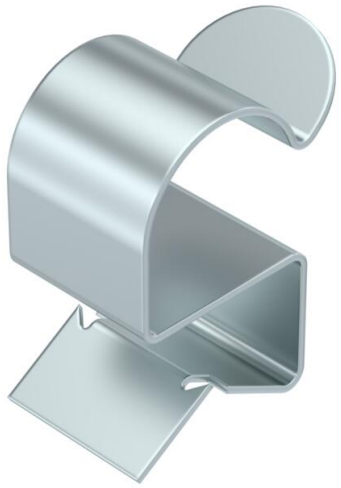

Draagklem voor monteren van kabels. Open kabelhouder zijkant Bevestiging op stalen dragers door opslaan.

St	Staal
ZL	Zinklamel

Stamgegevens

Artikelnummer	1488505
Type	SCC 4-7,5 D30
Omschrijving 1	Draagklem
Omschrijving 2	voor kabel 25-30 mm
Fabrikant	OBO
Dimensie	4-7,5mm
Kleur	zink
Materiaal	Staal
Oppervlak	Zinklamel
Oppervlaktenorm	
Kleinste verkoop-eenheid	100
Eenheid van hoeveelheid	Stuk
Gewicht	1,1 kg
Eenheid gewicht	kg/100 st.

Technisch specificatieblad

Draagklem voor kabel

Artikelnummer: 1488505

Afmetingen

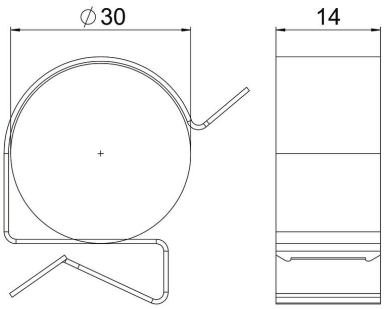

Lengte	33 mm
Breedte	14 mm
Hoogte	33 mm
Dimension W	14 mm

Technische gegevens

Aansluittype/-component	Buis/kabel
Type bevestiging	Klemmenstrook
Flensdikte F max.	7,5 mm
Flensdikte F min.	4 mm
Buis-/kabeldiameter max.	30 mm
Buis-/kabeldiameter min.	25 mm
ROHS-conform	ja
Scharnier instelbaar	nee
Scharnierend	nee