Technisches Datenblatt

ISO-Nagel-Clip Typ 2012, lichtgrau

Artikelnummer: 2232839



ISO-Nagel Clip, Kurze Bauform

HALOGEN FREE CE

PP Polypropylen

Stammdaten

Artikelnummer	2232839
Typ	2012 35 LGR SO
Bezeichnung 1	ISO-Nagel-Clip
Hersteller	OBO
Dimension	12mm, L35
Farbe	lichtgrau; RAL 7035
Werkstoff	Polypropylen
Kleinste VK-Einheit	150
Mengeneinheit	Stück
Gewicht	0,169 kg
Gewichtseinheit	kg/100 St.
CO2 Fußabdruck (GWP) Cradle-to-Gate	0,0053 kg CO2e / 1 Stück

Technisches Datenblatt

ISO-Nagel-Clip Typ 2012, lichtgrau

Artikelnummer: 2232839

Abmessungen

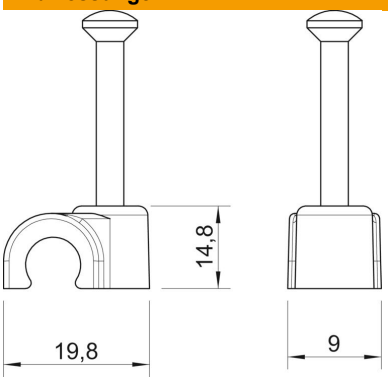

Maß B	9 mm
Maß H	14,8 mm
Maß L	19,8 mm

Technische Daten

Doppelschelle	nein
Form	rund (für Rundleitung)
für Kabeldurchmesser	12 mm
für Nageldurchmesser	2,0x35
Gehärtet	ja
Halogenfrei	ja
Mit Nagel	ja
Nagellänge	35 mm
ROHS Konform	ja
Schlagfest	nein
Transparent	nein
Rohrarretierung	nein