# Technische Daten/ Technical Data

KLUDI DECUS, SmartStart
Waschtisch-Einhandmischer 110
DN 15

Artikel- Nr.: 54289N575

Oberfläche:
N5 Stainless Brushed Nickel PVD

Artikeltext
Hersteller KLUDI GmbH & Co. KG
Typ: KLUDI DECUS, SmartStart
Waschtisch-Einhandmischer 110
Artikel- Nr.: 54289N575

Waschtisch-Armatur
Einhebelmischer
1-Loch Montage
geschlossener Hebel, Metall
Strahlregler, S-Pointer M18,5 PCA
Keramik-Kartusche mit Heißwasserbegrenzung
Mittelstellung Kaltwasser
Durchflussmenge bei 3 bar 4,5 l/min.
flexible Druckschläuche G3/8 DVGW zugelassen
Schnell-Montagesystem
Push open Ablaufgarnitur G1 1/4
für Waschtische mit Überlauf
EU-Taxonomie: max. 6 l/min. -
wesentlicher Beitrag (SC) möglich

## Produktabbildung/ Product picture

## Maßzeichnung/ Dimensional drawing

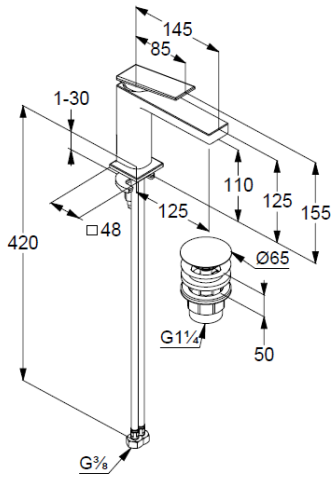

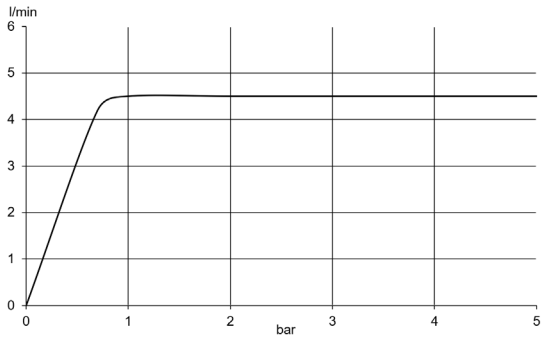
## Durchfluss/ Flow rate