Unterputzdose mit Federklemmen

390-20057

4 Jahre Garantie

Unterputzdose mit Federklemmen zur Deckenmontage von Detektoren
:

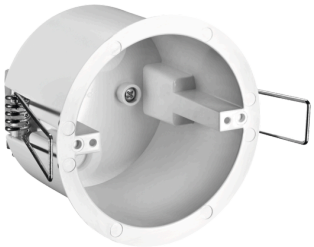

Technische Daten

Unterputzdose mit Federklemmen zur Deckenmontage von Detektoren
:
Unterputzdose für die Deckenmontage von Meldern. Ausgestattet mit Federklemmen für die einfache Montage in Zwischendecken. • • : • • • • • • : • : • : • :

CE
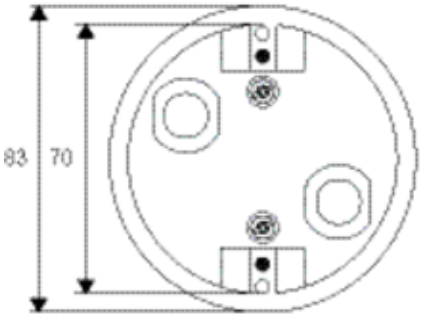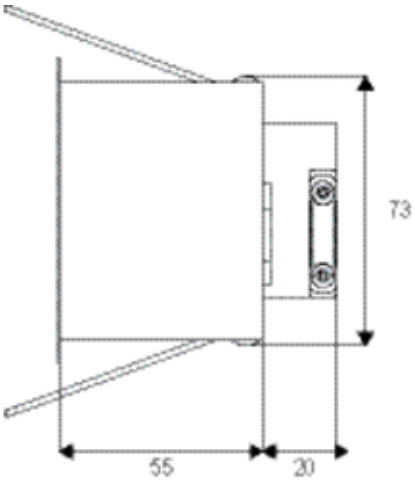
Abmessungen