Fiche technique

Clip isolant à clou type 2008, gris clair

Référence: 2232816



Clip isolant à clou, version courte

PP Polypropylène

Données de base

Référence	2232816
Typee	2008 45 LGR SO
Désignation 1	Clip isolant à clou
Fabricant	OBO
Dimension	8mm, L45
Couleur	gris clair; RAL 7035
Matériau	Polypropylène
Unité d'emballage minimale	300
Unité de quantité	pc
Poids	0,148 kg
Unité de poids	kg/100 pc
Empreinte CO2 (GWP) du berceau à la porte	0,0044 kg CO2e / 1 Pièce

Fiche technique

Clip isolant à clou type 2008, gris clair

Référence: 2232816

Dimensions

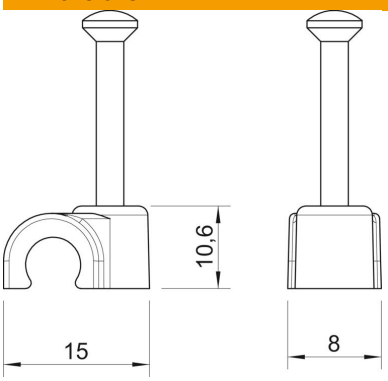

Cote B	8 mm
Dimension H	10,6 mm
Cote L	15 mm

Caractéristiques techniques

Collier double	non
forme	rond (pour conducteur rond)
pour un diamètre de câble de	8 mm
pour un diamètre de clou de	2,0x45
trempé	oui
Sans halogène	oui
avec clou	oui
Longueur de clou	45 mm
Anti-chocs	non
Transparent	non
Dispositif d'arrêt du tube	Non