Technisches Datenblatt

ISO-Nagel-Clip Typ 2008, lichtgrau

Artikelnummer: 2232816



ISO-Nagel Clip, Kurze Bauform

HALOGEN FREE CE

PP Polypropylen

Stammdaten

Artikelnummer	2232816
Typ	2008 45 LGR SO
Bezeichnung 1	ISO-Nagel-Clip
Hersteller	OBO
Dimension	8mm, L45
Farbe	lichtgrau; RAL 7035
Werkstoff	Polypropylen
Kleinste VK-Einheit	300
Mengeneinheit	Stück
Gewicht	0,148 kg
Gewichtseinheit	kg/100 St.
CO2 Fußabdruck (GWP) Cradle-to-Gate	0,0044 kg CO2e / 1 Stück

Technisches Datenblatt

ISO-Nagel-Clip Typ 2008, lichtgrau

Artikelnummer: 2232816

Abmessungen

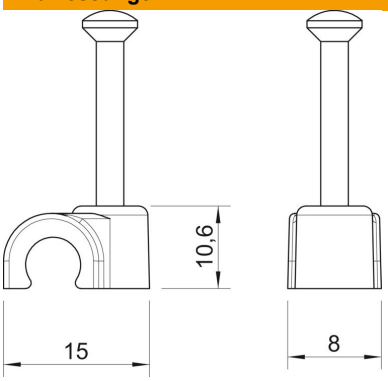

Maß B	8 mm
Maß H	10,6 mm
Maß L	15 mm

Technische Daten

Doppelschelle	nein
Form	rund (für Rundleitung)
für Kabeldurchmesser	8 mm
für Nageldurchmesser	2,0x45
Gehärtet	ja
Halogenfrei	ja
Mit Nagel	ja
Nagellänge	45 mm
ROHS Konform	ja
Schlagfest	nein
Transparent	nein
Rohrarretierung	nein