# Technisches Datenblatt

## Befestigungsklemmstück Stahlträgeraußenseite FT

## Artikelnummer: 6003930

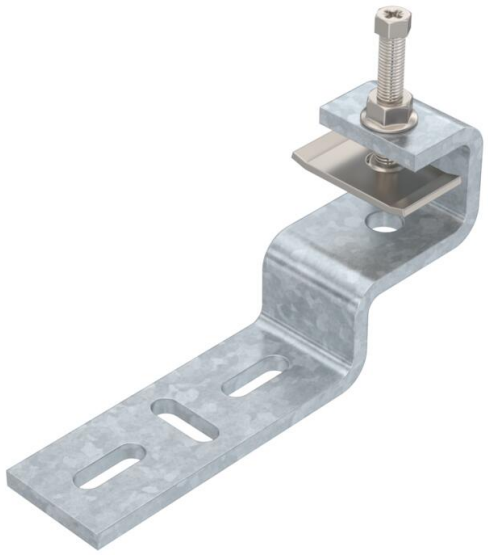

Befestigungsklemmstück zur Montage von leichten Bauteilen an den Außenseiten von senkrechten oder waagerechten Stahlträgern. Geeignet z. B. für Gitterrinnen und Kabelrinnen bis 200 mm Breite oder Schellen. Das am Befestigungsklemmstück angebrachte Kabeltragsystem kann sowohl waagerecht als auch senkrecht geführt werden.

CE UK CA

St Stahl

FT tauchfeuerverzinkt

### Stammdaten

| | |
|---|---|
| Artikelnummer | 6003930 |
| Typ | BFK V 100 FT |
| Bezeichnung 1 | Befestigungsklemmstück |
| Bezeichnung 2 | für Stahlträgeraußenseite |
| Lieferbar ab | 01.03.2026 |
| Hersteller | OBO |
| Dimension | 153x74x40 |
| Farbe | zink |
| Werkstoff | Stahl |
| Oberfläche | tauchfeuerverzinkt |
| Oberflächennorm | DIN EN ISO 1461 |
| Kleinste VK-Einheit | 10 |
| Mengeneinheit | Stück |
| Gewicht | 49,9 kg |
| Gewichtseinheit | kg/100 St. |

# Technisches Datenblatt

## Befestigungsklemmstück Stahlträgeraußenseite FT

## Artikelnummer: 6003930

### Abmessungen

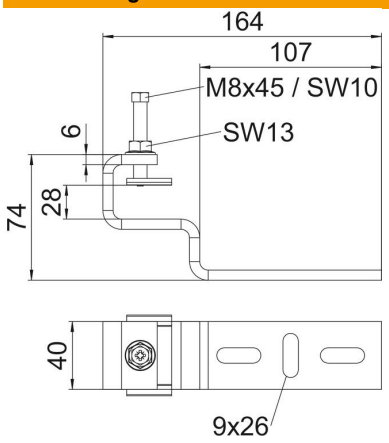


| | |
|---|---|
| Länge | 158 mm |
| Breite | 107 mm |
| Höhe | 62 mm |

### Technische Daten

| | |
|---|---|
| Materialstärke | 6 mm |
| ROHS Konform | ja |
| Rostfreier Stahl, gebeizt | nein |
| Temperatureinsatzbereich max. | 120 °C |
| Temperatureinsatzbereich min. | -20 °C |