Productinformatieblad

Specificaties

Signaallamp, Ø22mm, IP69K, Oranje, 24V AC/DC, Push-to-test

XB4BW25B5

Belangrijk bericht: A change in appearance may be noted on the product but does not affect its use in terms of function and safety. This makes it compatible with our Universal LED blocks
EAN Code: 3606489420598

Prijs: 49,80 EUR

Hoofd

range of product	Harmony XB4
product of component type	Druk-om-te-testen controlelampje
device short name	XB4
kraag materiaal	Metaal

Complementair

materiaal bevestigingskraag	Metaal
bevestigingsdiameter	22,5 mm
verkoop per ondeelbare hoeveelheid	1
hoogte	42 mm
breedte	30 mm
diepte	55 mm
gewicht product	0,09 kg
weerstand hoge druk drukring	7000000 Pa om 55 °C, afstand: 0.1 m
inbouwdiepte	43 mm
vorm van kop signaleringseenheid	Rond
kap/operator of lenskleur	Oranje
aansluitingen - aansluitklemmen	Schroefklem aansluitingen, <= 2 x 1,5 mm² met kabeluiteinde In overeenstemming met IEC 60068-2-27 Schroefklem aansluitingen, 1 x 0,22...2 x 2,5 mm² zonder kabeluiteinde In overeenstemming met IEC 60068-2-27
aanspanmoment	0,8…1,2 N.m In overeenstemming met IEC 60947-1
Ui nom isolatiespanning	600 V (vervuilingsgraad) 3) In overeenstemming met IEC 60947-1
Uimp nom. schokgolfspanning	6 kV In overeenstemming met IEC 60947-1
type signalering	Vast
lichtbron	Universele LED
kleur lichtbron	Oranje
stroomverbruik	18 mA
levensduur	1,5 yr
bestand tegen stroompieken	1 kV
Us nominale voedingsspanning	24 V AC/DC om 50/60 Hz

De weergegeven prijs is de adviesprijs in euro excl. BTW. Deze kan onderhevig zijn aan korting. Neem contact op met uw lokale distributeur of detailhandel voor de daadwerkelijke prijs

Disclaimer: Deze documentatie is niet bedoeld als vervanging voor en mag niet worden gebruikt voor het bepalen van de geschiktheid of betrouwbaarheid van deze producten voor specifieke gebruikerstoepassingen

Omgeving

beschermende behandeling	TH
ambient air temperature for storage	-40…70 °C
omgevingstemperatuur voor werking	-40…70 °C
overvoltage category	Klasse II In overeenstemming met IEC 60536
IP beschermingsgraad	IP66 In overeenstemming met IEC 60536 IP67 IP69 IP69K
Enclosure Type	UL type 4X/13
IK-beschermingsgraad	IK05 In overeenstemming met IEC 50102
standards	CSA C22.2 Nr 14 IEC 60947-1 IEC 60947-5-1 IEC 60947-5-4 GB 14048.5 JIS C8201-5-1 UL 508 JIS C8201-1
product certifications	CSA LROS (Lloyds register of shipping) BV UL listed DNV
trilling bestendigheid	5 gn (f= 12…500 Hz) In overeenstemming met IEC 60068-2-6
schokbestendigheid	30 gn (duur = 18 ms) voor halve sinusgolf versnelling In overeenstemming met IEC 60068-2-6 50 gn (duur = 11 ms) voor halve sinusgolf versnelling In overeenstemming met IEC 60068-2-6

Verpakkingseenheid

Eenheidstype van verpakking 1	PCE
Aantal eenheden in verpakking 1	1
verpakking 1 hoogte	8,600 cm
verpakking 1 breedte	5,200 cm
verpakking 1 lengte	4,300 cm
verpakking_1_gewicht	100,000 g

contractuele waarborg

Garantie (in maanden)	18

Environmental Data

Schneider Electric wil tegen 2050 de Net Zero-status hebben bereikt via partnerschappen in de toeleveringsketen, materialen met een lagere impact en circulariteit via onze doorlopende campagne "Use Better, Use Longer, Use Again" om de levensduur van producten en de recycleerbaarheid te verlengen.

Uitleg van Environmental Data >

Hoe evalueren we de duurzaamheid van producten? >

Milieuvoetafdruk

Milieu Profiel	Milieuprofiel van het product

Use Better

Materialen en verpakking

Gemiddeld percentage gerecycleerde kunststof	28 %
Gemiddeld percentage gerecycleerd metaal	17 %
Pakket met gerecycleerd karton	Ja
Verpakkingen zonder kunststof	Ja
SCIP-nummer	425812e5-011f-4fb4-ad1b-fc9cf9865300
RoHS-richtlijn van de EU	Conform door vrijstelling
REACh-verordening	Referentie bevat zorgwekkende stoffen (SVHC) boven drempelwaarde

Use Longer

Levensduurverlenging

Reparatie	Nee
Productreparatie-index	A

Use Again

Herverpakken en herfabriceren

Circulair Profiel	Informatie over einde levensduur
Terugname	Ja
WEEE-label	Het product moet op markten van de Europese Unie worden afgevoerd volgens specifieke afvalinzamelingsregels en mag nooit in een gewone vuilnisbak terechtkomen.

Dimensions Drawings

Dimensions

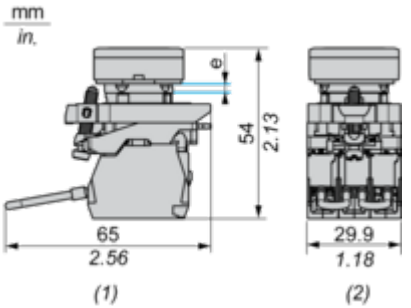

e: Panel thickness: 1 mm to 6 mm / 0.04 in. to 0.24 in
(1) Side view
(2) Top view

Mounting and Clearance

Panel Cut-out for Pushbuttons, Switches and Pilot Lights (Finished Holes, Ready for Installation)

Connection by Screw Clamp Terminals	Connection by Faston Connectors
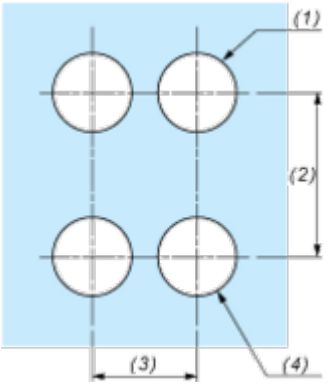	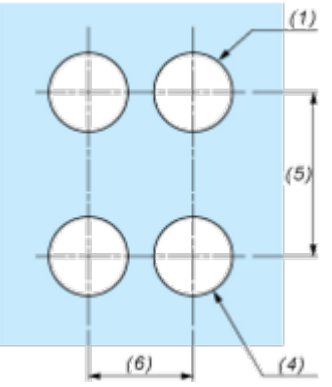

(1) Diameter on finished panel or support
(2) 40 mm min. / 1.57 in. min.
(3) 30 mm min. / 1.18 in. min.
(4) Ø 22.5 mm / 0.89 in. recommended (Ø 22.3 mm $_{0}^{+0.4}$ / 0.88 in. $_{0}^{+0.016}$)
(5) 45 mm min. / 1.78 in. min.
(6) 32 mm min. / 1.26 in. min.

Technical Illustration

Dimensions

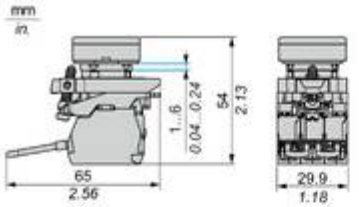

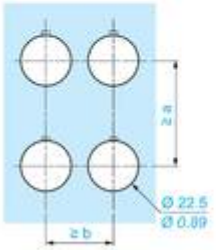

		a (mm)	a (in.)	b (mm)	b (in.)
ZBE●●●●●	ZBV●●●●	40	1.57	30	1.18
ZBE●●●●●3	ZBV●●●●3	45	1.77	32	1.26
ZBE●●●●●4	ZBV●●●●4	40	1.57	30	1.18
ZBE●●●●●5	ZBV●●●●5	50	1.97	30	1.18
ZBE●●●●●9	ZBV●●●●9	40	1.57	30	1.18
ZBRT●	ZBRV1	40	1.57	30	1.18

Image of product / Alternate images

Alternative

Schneider
Electric
NO
.3
.4
ZBE-101
A600-Q600

NO 3
4
X1
X2
NC 1
2

Image of product in real life situation