# Technisches Datenblatt

## Trägerklammer, mit Rohraufnahme unten

## Artikelnummer: 1488623

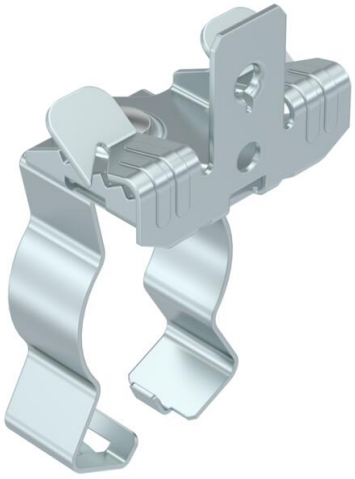

Trägerklammer zum Montieren von Rohren. Geschlossene Rohraufnahme unten. Befestigung an Stahträgern durch Aufschlagen.

St Stahl

ZL Zinklamelle

### Stammdaten

| | |
|---|---|
| Artikelnummer | 1488623 |
| Typ | SCVPC 3-7 D32 |
| Bezeichnung 1 | Trägerklammer |
| Bezeichnung 2 | mit Rohraufnahme unten 30-32mm |
| Hersteller | OBO |
| Dimension | 3-7mm |
| Farbe | zink |
| Werkstoff | Stahl |
| Oberfläche | Zinklamelle |
| Oberflächennorm | |
| Kleinste VK-Einheit | 50 |
| Mengeneinheit | Stück |
| Gewicht | 4,7 kg |
| Gewichtseinheit | kg/100 St. |

# Technisches Datenblatt

## Trägerklammer, mit Rohraufnahme unten

## Artikelnummer: 1488623

### Abmessungen

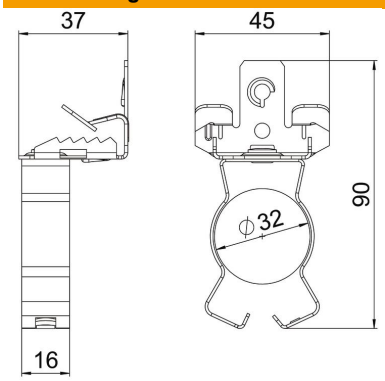


| | |
|---|---|
| Länge | 90 mm |
| Breite | 45 mm |
| Höhe | 37 mm |
| Maß L | 90 mm |

### Technische Daten

| | |
|---|---|
| Anschlussart/-bauteil | Rohr/Kabel |
| Befestigungsart | klemmen |
| Bruchlast | 0,45 kN |
| Flanschdicke F max. | 7 mm |
| Flanschdicke F min. | 3 mm |
| Rohr-/Kabeldurchmesser max. | 32 mm |
| Rohr-/Kabeldurchmesser min. | 30 mm |
| ROHS Konform | ja |
| Scharnier justierbar | nein |
| Scharnierend | nein |