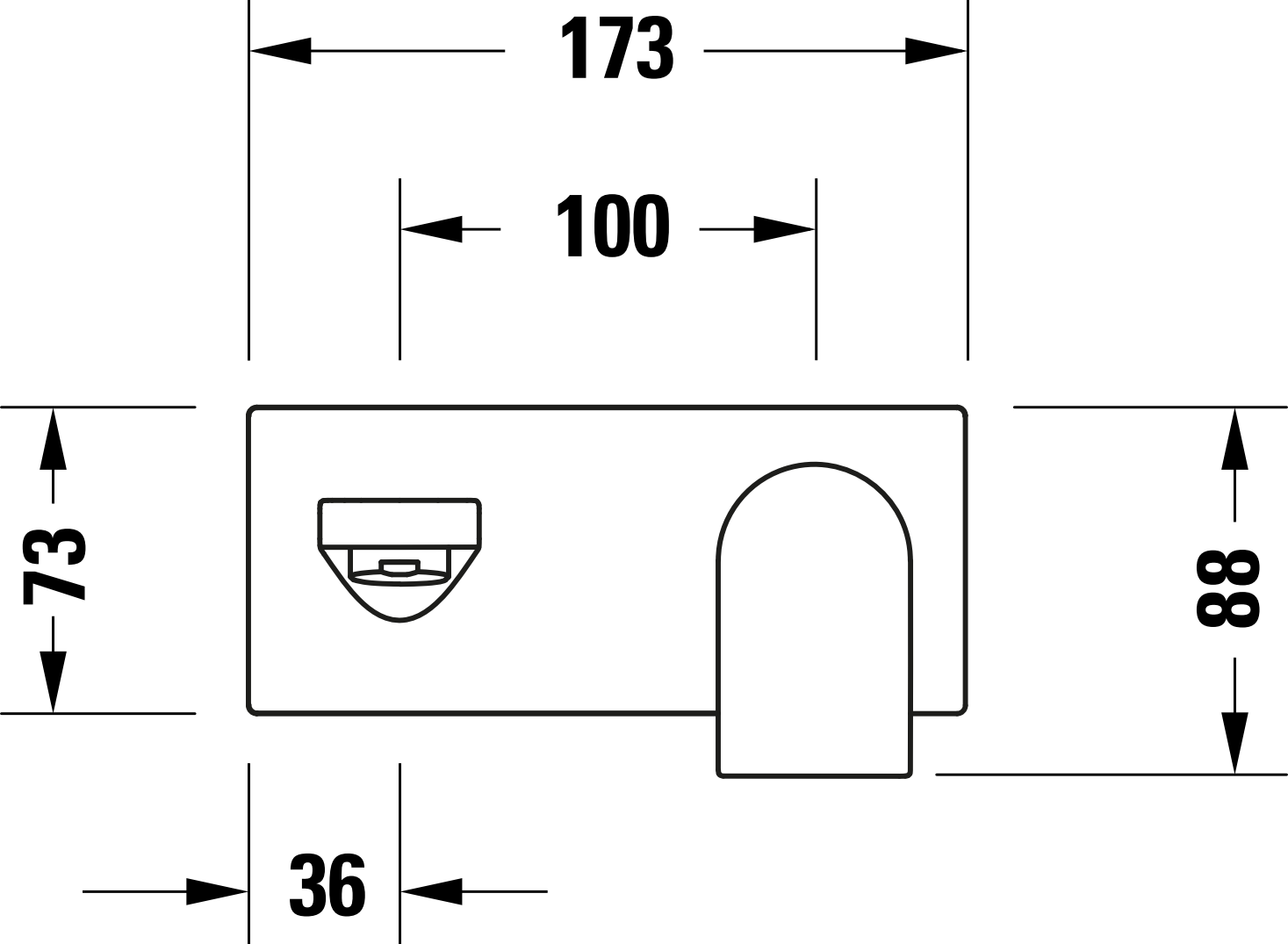
173
100
73
88
36