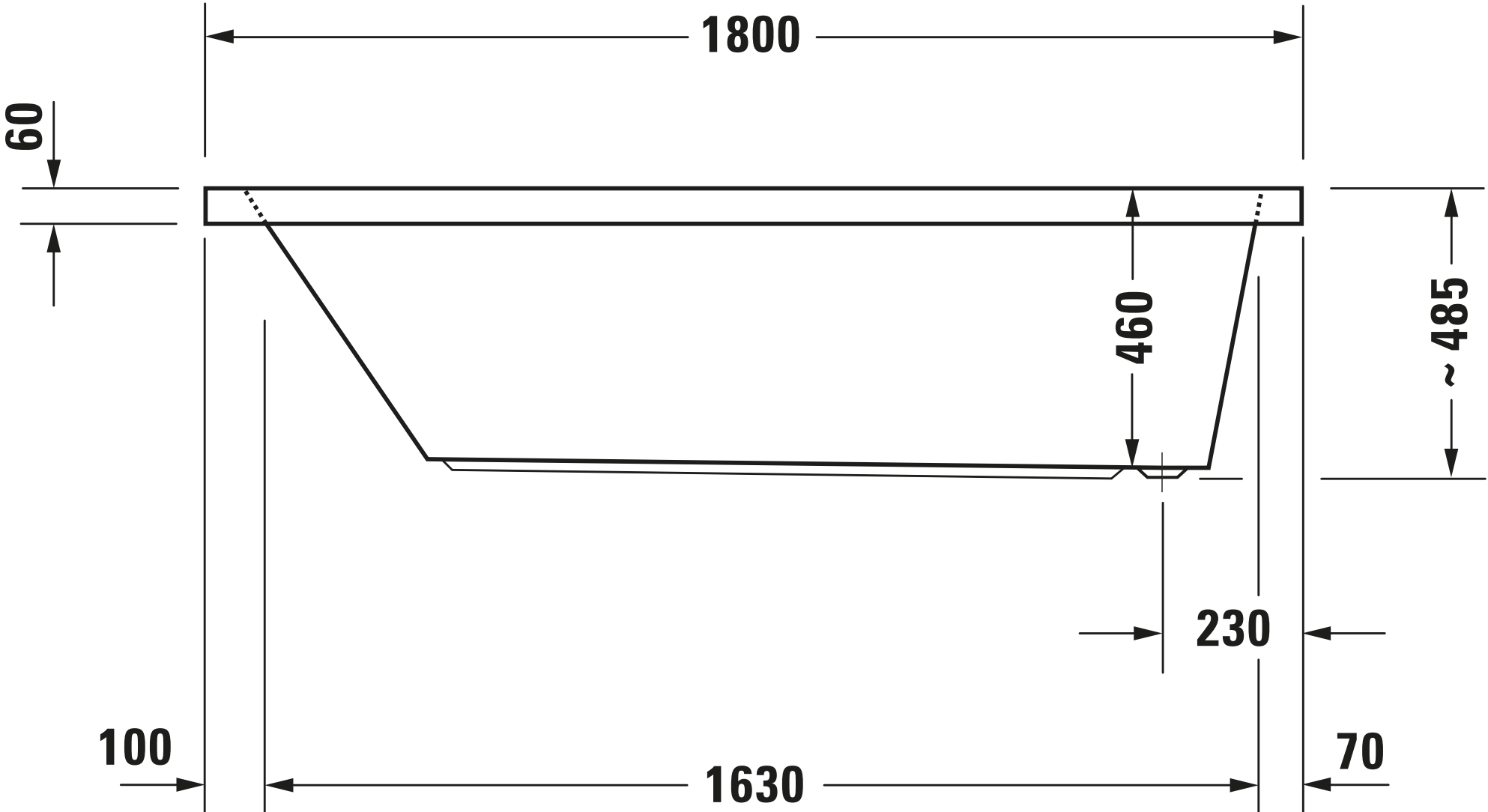
1800
60
460
~ 485
230
100
1630
70