Fiche technique

Clip isolant à clou type 2012, gris clair

Référence: 2232842



Clip isolant à clou, version courte

PP Polypropylène

Données de base

Référence	2232842
Typee	2012 45 LGR SO
Désignation 1	Clip isolant à clou
Fabricant	OBO
Dimension	12mm, L45
Couleur	gris clair; RAL 7035
Matériau	Polypropylène
Unité d'emballage minimale	150
Unité de quantité	pc
Poids	0,19 kg
Unité de poids	kg/100 pc
Empreinte CO2 (GWP) du berceau à la porte	0,0058 kg CO2e / 1 Pièce

Fiche technique

Clip isolant à clou type 2012, gris clair

Référence: 2232842

Dimensions

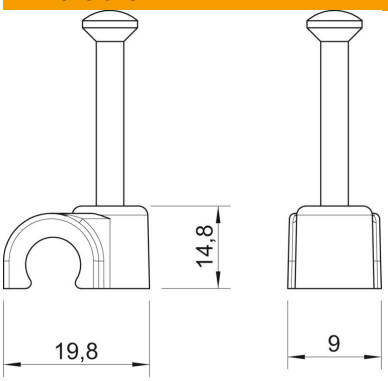

Cote B	9 mm
Dimension H	14,8 mm
Cote L	19,8 mm

Caractéristiques techniques

Collier double	non
forme	rond (pour conducteur rond)
pour un diamètre de câble de	12 mm
pour un diamètre de clou de	2,0x45
trempé	oui
Sans halogène	oui
avec clou	oui
Longueur de clou	45 mm
Anti-chocs	non
Transparent	non
Dispositif d'arrêt du tube	Non