AZAS71MV1
RZASG71MV1

4 gaten voor ankerbouten
M12

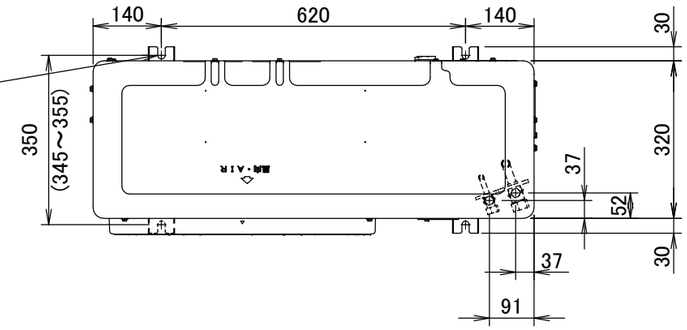

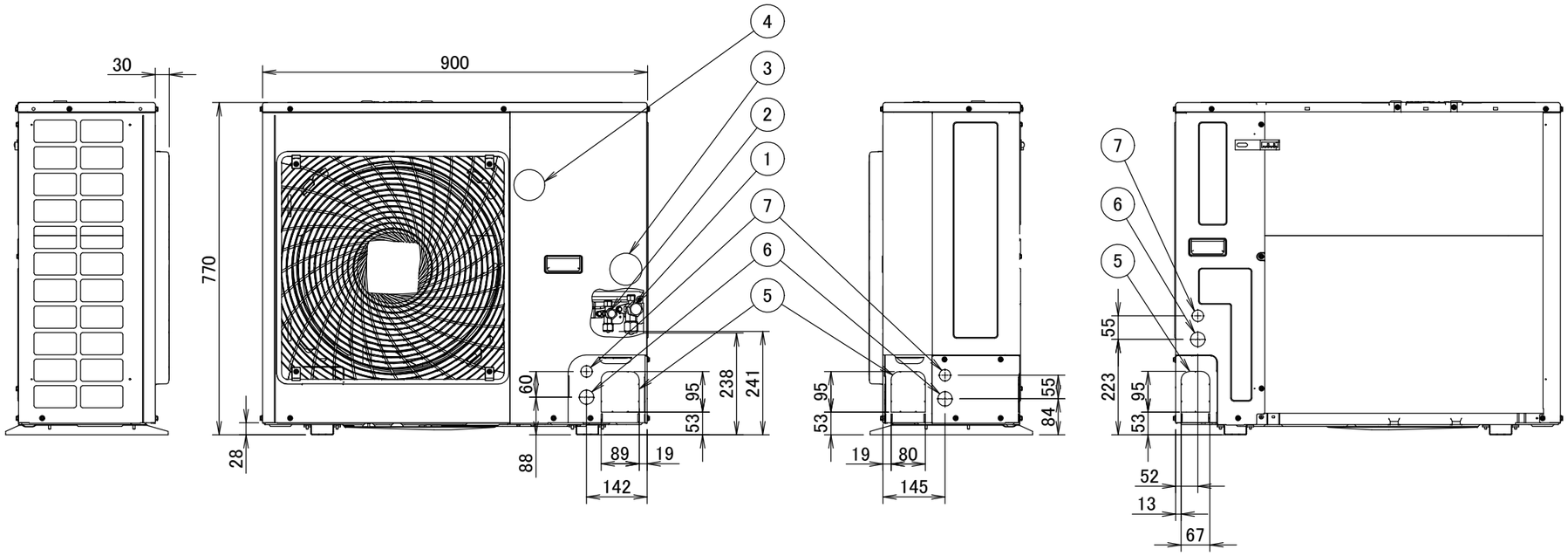

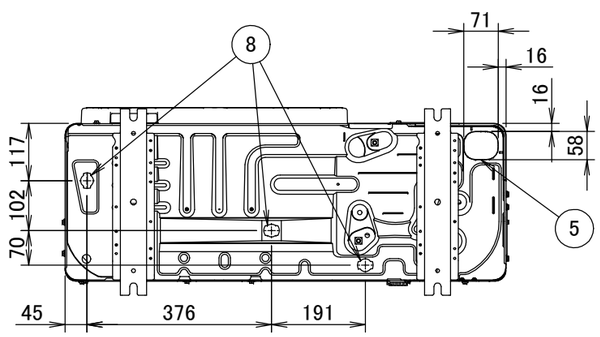

1. Gasleidingaansluiting Ø15.9 tromp
2. Vloeistofleidingaansluiting Ø9.5 tromp
3. Onderhoudsaansluiting (in de unit)
4. Elektronische aansluiting en aansluitklem voor aarding M5 (in de schakelkast)

5. Ingang voor de koelmiddelleiding
6. Ingang voor de bedrading van de elektrische voeding (uit te kloppen gat Ø34)
7. Ingang voor de bedrading van de bediening (uit te kloppen gat Ø27)
8. Aflaatuitlaat

3D110013